GSG 300 PROFESSIONAL

BOSCH

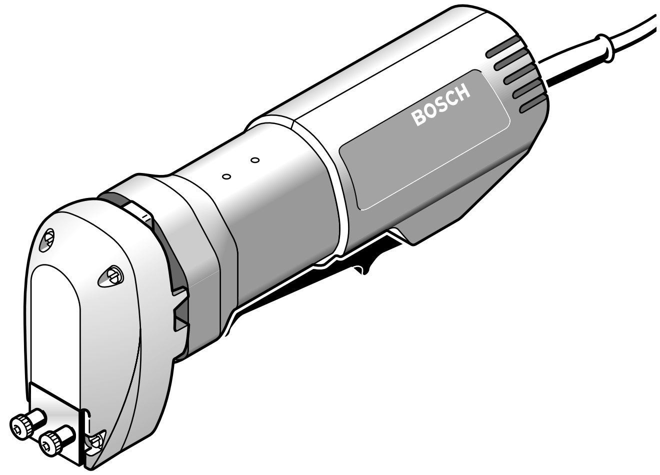

Operating Instructions

操作指南

操作指南

사용 설명서

หนังสือคู่มือการใช้งาน

Petunjuk-Petunjuk untuk Penggunaan

Hướng dẫn sử dụng

Instructions d’emploi

كرّاسة الاستعمال

راهنمای دستگاه

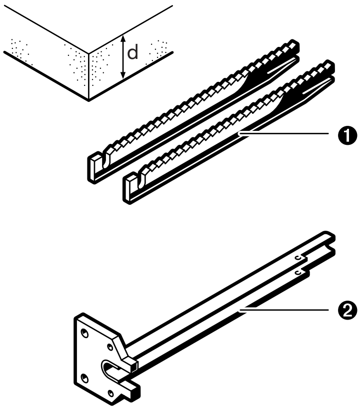

❶ 2 607 018 013 (d < 70 mm)
❷ 2 608 135 023

❶ 2 607 018 010 (d < 130 mm)
❷ 2 608 135 020

❶ 2 607 018 011 (d < 200 mm)
❷ 2 608 135 021

❶ 2 607 018 012 (d < 300 mm)
❷ 2 608 135 022

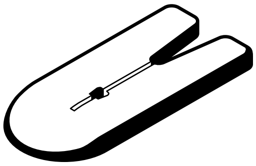

2 608 000 908

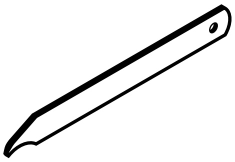

2 601 030 010

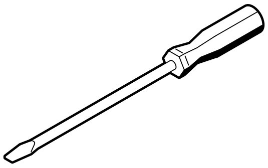

1 609 200 265

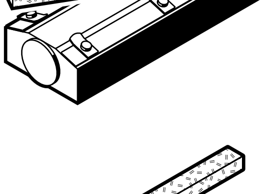

2 608 133 000

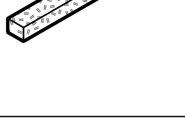

2 607 929 000

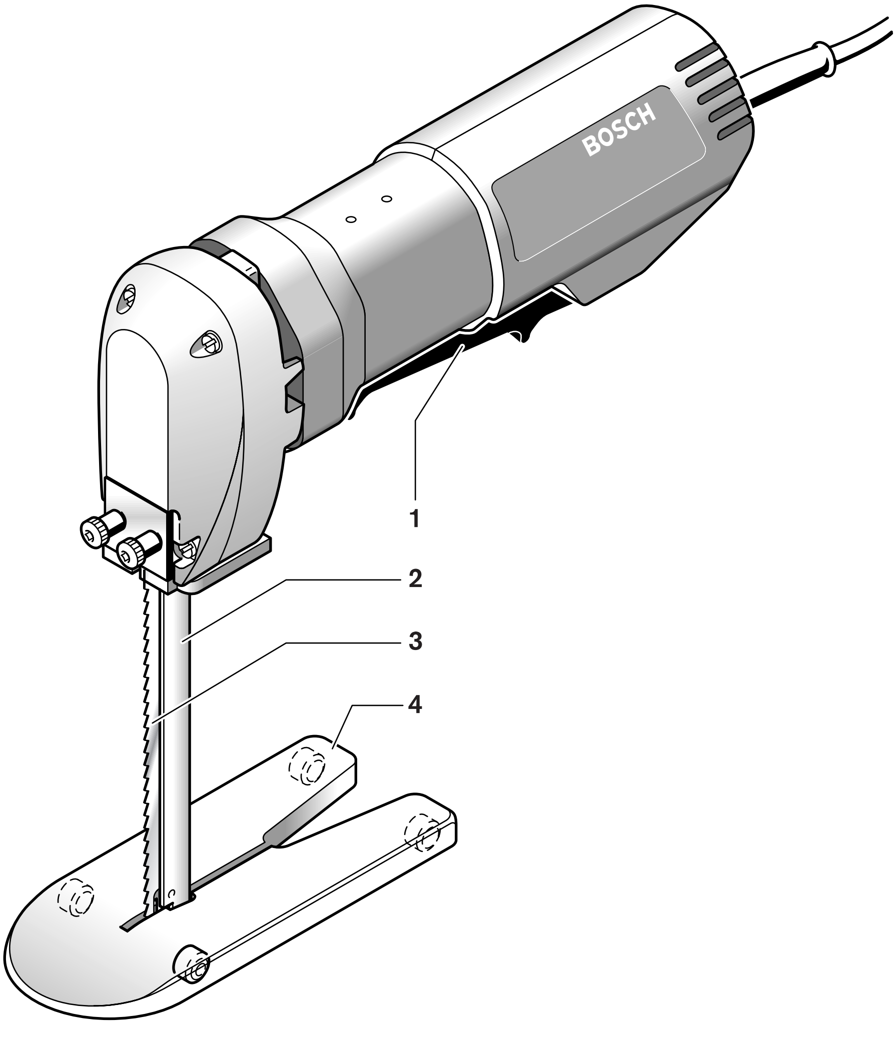

GSG 300
PROFESSIONAL

3 609 929 A20 • 28.7.05

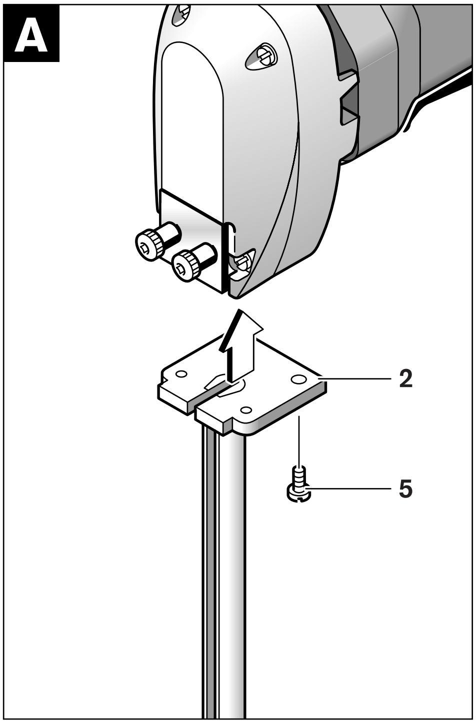
A
2
5

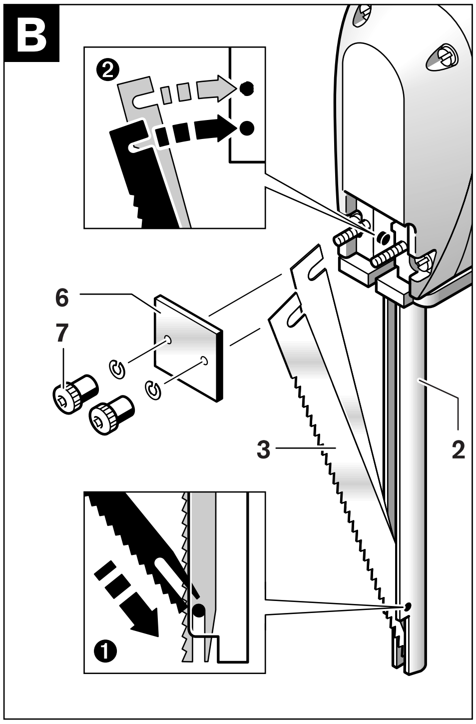
B
❷
6
7
3
2
❶

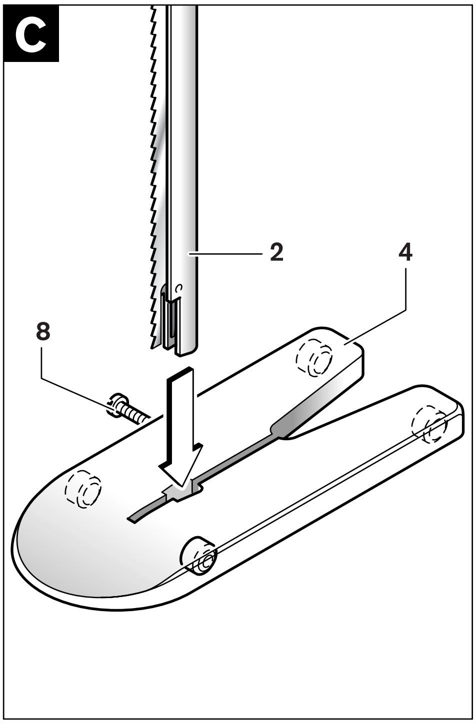
C
2
4
8

General Safety Rules

⚠ WARNING **Read and understand all instructions.** Failure to follow all instructions listed below may result in electric shock, fire and/or serious personal injury. The term “power tool”, as used in the following, refers to mains-powered power tools (corded) and to battery-powered power tools (cordless).

Save these instructions.

1) Work Area

a) **Keep your work area clean and well lit.** Cluttered benches and dark areas invite accidents.

b) **Do not operate power tools in explosive atmospheres, such as in the presence of flammable liquids, gases, or dust.** Power tools create sparks which may ignite the dust or fumes.

c) **Keep children and bystanders away while operating the power tool.** Distractions can cause you to lose control over the power tool.

2) Electrical Safety

a) **Power tool plugs must match the outlet. Never modify the plug in any way. Do not use any adapter plugs with grounded power tools.** Unmodified plugs and matching outlets will reduce the risk of an electric shock.

b) **Avoid body contact with grounded surfaces, such as pipes, radiators, ranges and refrigerators.** There is an increased risk of electric shock if your body is grounded.

c) **Do not expose power tools to rain or wet conditions.** Water entering a power tool will increase the risk of electric shock.

d) **Do not abuse the cord. Never use the cord to carry or hang up the power tool, or to pull the plug from the outlet. Keep the cord away from heat, oil, sharp edges or moving parts.** Damaged or entangled cords increase the risk of electric shock.

e) **When operating a power tool outdoors, only use extension cords that are suitable for outdoor use.** Use of a cord suitable for outdoor use reduces the risk of electric shock.

3) Personal Safety

a) **Stay alert, watch what you are doing and use common sense when operating a power tool. Do not use a power tool while you are tired or under the influence of drugs, alcohol, or medication.** A moment of inattention while operating power tools may result in serious personal injury.

b) **Use safety equipment. Always wear eye protection.** Safety equipment such as dusk mask, non-skid safety shoes, hard hat or hearing protection used for appropriate conditions will reduce personal injuries.

c) **Avoid accidental starting. Ensure that the power tool is switched off before plugging in.** Carrying tools with your finger on the switch or plugging in tools that have the switch “ON” invites accidents.

d) **Remove adjusting keys or wrenches before switching the tool “ON”.** A wrench or a key that is left attached to a rotating part of the tool may result in personal injury.

e) **Do not overreach. Keep proper footing and balance at all times.** This enables better control of the power tool in unexpected situations.

f) **Dress properly. Do not wear loose clothing or jewelry. Keep your hair, clothing, and gloves away from moving parts.** Loose clothes, jewelry, or long hair can be caught in moving parts.

g) **If devices are provided for the connection of dust extraction and collection facilities, ensure these are connected and properly used.** Use of these devices reduces dust related hazards.

4) Power Tool Use and Care

a) **Do not force the power tool. Use the correct power tool for your application.** The correct power tool will do the job better and safer at the rate for which it is designed.

b) **Do not use the power tool if the switch does not turn it “ON” or “OFF”.** Any power tool that cannot be controlled with the switch is dangerous and must be repaired.

c) **Disconnect the plug from the power source before making any adjustments, changing accessories, or storing the tool.** Such preventive safety measures reduce the risk of starting the tool accidentally.

d) **Store idle power tools out of the reach of children and do not allow persons unfamiliar with the power tool or these instructions to operate the power tool.** Power tools are dangerous in the hands of untrained users.

e) **Maintain power tools with care. Check for misalignment or binding of moving parts, breakage of parts, and any other condition that may affect the tool's operation. If damaged, have the power tool serviced before using.** Many accidents are caused by poorly maintained power tools.

f) **Keep cutting tools sharp and clean.** Properly maintained cutting tools with sharp cutting edges are less likely to bind and are easier to control.

g) **Use the power tool, accessories, tool bits, etc., in accordance with these instructions and in the manner intended for the particular type of power tool, taking into account the working conditions and the work to be performed.** The use of power tools for applications other than intended for can lead to dangerous situations.

5) Service

a) **Have your power tool serviced/repaired only by qualified repair personnel and only using original spare parts.** This will ensure that the safety of the power tool is maintained.

Power Tool-specific Safety Rules

- **Do not work materials containing asbestos.** Asbestos is considered carcinogenic.
- **Do not use the power tool with a damaged cord. Do not touch the damaged cord and pull the plug from the outlet when the cord is damaged while working.** Damaged cords increase the risk of an electric shock.
- **Connect power tools that are used in the open via a Ground Fault Circuit Interrupter (GFCI).**
- **Keep hands away from the sawing range. Do not reach under the workpiece.** Contact with the saw blade can lead to injuries.

Functional Description

Read all instructions. Failure to follow all instructions listed below may result in electric shock, fire and/or serious personal injury.

While reading the operating instructions, unfold the graphics page for the tool and leave it open.

Intended Use

The machine is intended for the cutting of flexible foamed materials made of plastic, rubber or similar materials.

Tool Elements

The numbering of the tool elements refers to the illustration of the tool on the graphics page.

1 On/Off switch
2 Saw blade guide*
3 Saw blade pair*
4 Base plate
5 Screw
6 Cover plate
7 Knurled screw
8 Tensioning screw for base plate

***Not all of the accessories described are included as standard delivery.**

Technical Data

Foam rubber cutter		**GSG 300 PROFESSIONAL**
Article number		0 601 575 1..
Rated power input	W	350
Output power	W	185
Stroke rate at no load	spm	3200
Stroke speed under load	spm	2100
Cutting capacity, max.	mm	300
Weight according to EPTA-Procedure 01/2003	kg	1.6
Protection class		□/II

The values given are valid for nominal voltages [U] of 230/240 V. For lower voltages and models for specific countries, these values can vary.

Please observe the article number on the type plate of your power tool. The trade names of individual tools may vary.

Noise/Vibration Information

Measured values determined according to EN 60745.

Typically the A-weighted sound pressure value of the tool is 79 dB(A). Measuring uncertainty K=3 dB.
The noise level when working can exceed 85 dB(A).
Wear hearing protection!

The typical hand/arm vibration is below 2.5 m/s^2.

Assembly

Before any work on the power tool itself, pull the mains plug.

Mounting the Saw Blade Guide (see figure A)

Remove the screws **5** from the housing. Attach the saw blade guide **2** onto the housing in such a manner that the mounting pins engage into the corresponding holes and secure with the screws **5**.

Inserting/Replacing Saw Blades (see figure B)

When mounting the saw blade, wear protective gloves. Danger of injury when touching the saw blade.

Loosen and remove the knurled screws **7** together with the spring washers and the cover plate **6**.

❶ Firstly, insert the saw blade pair **3** into the bottom of the saw blade guide **2**, paying attention that the longitudinal grooves of the saw blades engage into the guide pin of the saw blade guide.

❷ Secondly, locate the top of the saw blade pair **3** onto the drive tappets, ensuring that the saw blades are properly seated in the saw blade guide.

Place the cover plate **6** onto the set screws on the housing and secure them with the knurled screws **7**, ensuring that the spring washers have also been mounted.

Mounting the Base Plate (see figure C)

Insert the saw blade guide **2** into the corresponding notch on the base plate **4**. Tighten the tensioning screw **8**.

Operation

Starting Operation

Observe correct mains voltage! The voltage of the power source must agree with the voltage specified on the type plate of the power tool.

Switching On and Off

To **start** the power tool, press the On/Off switch **1** and keep it pressed.

To **lock** the pressed On/Off switch **1**, slide the On/Off switch **1** toward the rear.

To **switch off** the power tool, release the On/Off switch **1**, or when it is locked, briefly press the On/Off switch **1** and then release it.

Operating Instructions

Saw Blades and Saw Blade Guides

Depending on the material thickness to be worked, various saw blade guides and the corresponding saw blades can be used. See the Accessories Overview for more details.

Base Plate

The foam rubber cutter can be used with or without the base plate. The base plate is equipped with rollers, and allows for easy and right-angled guidance of the cutter. For cutting random forms and for cutouts, it is recommended to work without the base plate.

Cutting Foam

For precise cuts, especially with soft foams and similar materials, work only with moderate feed. To not press the material together or squeeze it apart too excessively while working.

Dismount the base plate for smaller cutouts. Puncture the material using a knife or a pair of scissors, then insert the saw blade guide into the opening und work the cutout.

For larger cutouts, select an entry opening large enough to insert the saw blade guide with the mounted base plate. Pay attention that no obstacles are on the bottom of the material. Guide the power tool with moderate pressure alongside the cutout line.

Maintenance and Service

Maintenance and Cleaning

Before any work on the power tool itself, pull the mains plug.

For safe and proper working, always keep the power tool and the ventilation slots clean.

The saw blade guide and the saw blades at regular intervals, approx. after 8 hours of operation. Remove the saw blades from the power tool for this and preferably clean the saw blades with petrol. If required, use a scraper to clean the saw blade guide. Apply a light coat of oil onto the saw blade guide before assembling new or resharpened saw blades.

If the power tool should fail despite the care taken in manufacturing and testing procedures, repair should be carried out by an after-sales service center for Bosch power tools.

In all correspondence and spare parts orders, please always include the 10-digit article number given on the type plate of the power tool.

Service and Customer Assistance

Exploded views and information on spare parts can be found under:
www.bosch-pt.com

In case of a claim, repair or purchase of replacement parts or in case of queries or other problems, please contact your local dealer or Bosch representative.

People's Republic of China

Website: www.bosch-pt.com.cn
✆ Toll free hotline: 800 8 20 84 84
Sole agent:
Melchers (H.K.) Ltd.

Hong Kong Representative Office:

Room 1210, Shun Tak Centre, West-Tower,
168 – 200 Connaught Road, Central Hong Kong
✆ Customer Service Hotline. . . . . . +852 25 89 15 61
Fax. . . . . +852 25 48 79 14
E-Mail: bosch@melchers.com.hk

Guangzhou Representative Office:

Room 1108, T. P. Plaza,
9/109 Liu Hua Road,
Guangzhou, P.R. China
✆ . . . . +86 20 86 66 87 00
Fax. . . . . +86 20 86 67 78 45
Postal code: 510010
E-Mail: bosch@gz.melchers.com.cn

Guangzhou After-sales Service Centre:

1/F, East Wing,
No. 4 Zeng Cha Road,
Guangzhou, P.R. China
✆ . . . . +86 20 81 75 84 67
✆ . . . . +86 20 81 75 88 73
Fax. . . . . +86 20 81 75 71 69
Postal code: 510165
E-Mail: bsc@gz.melchers.com.cn

Shanghai Representative Office:

13 Floor, East Ocean Centre,
No. 588 Yanan Road (East),
Shanghai, P.R. China
✆ . . . . +86 21 63 52 88 48
Fax. . . . . +86 21 63 51 31 38
Postal code: 200001
E-Mail: boschew@sh.melchers.com.cn

Shanghai After-sales Service Centre:

East Four First Floor Building A,
No. 357 Zhaohua Road,
Shanghai, P.R. China
✆ . . . . +86 21 62 51 13 57
Fax. . . . . +86 21 62 51 07 60
Postal code: 200050
E-Mail: boschservice@sh.melchers.com.cn

Beijing Representative Office:

Room 503 – 504, Beijing Tower,
No. 10 Changan Ave (East)
Beijing, P.R. China
✆ . . . . +86 10 65 25 77 75
Fax. . . . . +86 10 65 12 35 05
Postal code: 100006
E-Mail: bosch@bj.melchers.com.cn

Beijing After-sales Service Centre:

Room 102 – 103, Liuliqiao Lanjinglijia Centre,
No. 10 Xisanhuan South Road, Fengtai District
Beijing, P.R. China
✆ . . . . +86 10 63 36 77 75
✆ . . . . +86 10 63 36 77 76
Fax. . . . . +86 10 63 36 77 71
Postal code: 100073
E-Mail: boschservice@bj.melchers.com.cn

Chongqing Representative Office:

Room 1804, Metropolitan Tower,
68 Zourong Road, Yuzhong District,
Chongqing, P.R. China
✆ . . . . +86 23 63 82 80 40
✆ . . . . +86 23 63 82 80 41
Fax. . . . . +86 23 63 82 80 43
Postal code: 400010
E-Mail: bosch@cq.melchers.com.cn
(Area-in-charge: Yunnan, Sichuan,
Chongqing, Guizhou, Xizang)

Chongqing After-sales Service Centre:

166-11 Yuzhou Road, Gaoxin District,
Chongqing, P.R. China
✆ . . . . +86 23 68 57 91 93
Fax. . . . . +86 23 68 57 90 23
Postal code: 400041
E-Mail: bsc@cq.melchers.com.cn

Wuhan Representative Office:

Room 202, Unit C, Apartment Bldg.
Yangtze Hotel, 1131 Liberation Ave,
Wuhan, P.R. China
✆ . . . . +86 27 83 63 78 85
Fax. . . . . +86 27 83 62 32 96
Postal code: 430030
E-Mail: bosch@wh.melchers.com.cn
(Area-in-charge: Henan, Jiangxi, Hubei)

Wuhan After-sales Service Centre:

160 Aomen Road., Jiang'an District,
Hankou, Wuhan, P.R. China
✆ . . . . +86 27 82 44 81 57
Fax. . . . . +86 27 82 44 81 60
Postal code: 430015
E-Mail: boschservice@wh.melchers.com.cn

Shenyang After-sales Service Center

1F, 17# Guihe Street
Tiexi district
Shenyang, P.R. China
✆ . . . . +86 24 25 84 20 60
Fax. . . . . +86 24 25 84 08 41
Postal code: 110023
E-Mail: boschservice@sy.melchers.com.cn

Indonesia

P. T. Multi Tehaka
Karang Anyar Permai Block B-24
Jl. Karang Anyar No. 55
Jakarta Pusat 10740
Indonesia
✆ . . . . +62 21 6 59 52 22 (5 lines)
Fax. . . . . +62 21 6 59 52 52 – 3
sales@bosch.co.id
www.bosch.co.id

Phillippines

Robert Bosch, Inc.
Zuellig Building
Sen. Gil Puyat Avenue
Makati City 1200, Metro Manila
Philippines
✆ . . . . +63 2 8 17 32 31
www.bosch.com.ph

Malaysia

Robert Bosch (SEA.) Pte. Ltd.
No. 8a, Jalan 13/6
Selangor Darul Ehsan
Petaling Jaya 46200
Malaysia
✆ . . . . +60 3 79 58 30 00
Fax (EW Dept.) . . . . +60 3 79 58 38 38
www.bosch.com.sg

Thailand

Robert Bosch Ltd.
Liberty Square Building
No. 287, 11 Floor
Silom Road, Bangrak
Bangkok 10500
✆ . . . .+66 2 6 31 18 79 – 18 88 (10 lines)
Fax. . . . . +66 2 2 38 47 83
Robert Bosch Ltd., P. O. Box 2054
Bangkok 10501, Thailand

Bosch Service – Training Centre
2869-2869/1 Soi Ban Kluay
Rama IV Road (near old Paknam Railway)
Prakanong District
10110 Bangkok
Thailand
✆ . . . . +66 26 71 78 00 – 4
Fax. . . . . +66 2 2 49 42 96
Fax. . . . . +66 2 2 49 52 99

Singapore

Robert Bosch (SEA.) Pte. Ltd.
38 C Jalan Pemimpin
Singapore 915701
Republic of Singapore
✆ . . . . +65 3 50 54 94
Fax. . . . . +65 3 50 53 27
www.bosch.com.sg

Vietnam

Saigon Trade Center
37 Ton Duc Thang St
Ben Nghe Ward
Dist 1
HCMC
Vietnam
✆ . . . .+84 8 9 11 13 74 – 9 11 13 75
Fax. . . . . +84 8 9 11 13 76

Australia and New Zealand

Robert Bosch Australia Pty. Ltd.
RBAU/SPT
1555 Centre Road
P.O. Box 66
3168 Clayton/Victoria
✆ . . . .+61 (0)1 / 3 00 30 70 44
Fax. . . . .+61 (0)1 / 3 00 30 70 45
www.bosch.com.au

Disposal

Power tools, accessories and packaging should be sorted for environmental-friendly recycling.

Subject to change without notice.

一般性安全指示

⚠ 注意 **必须阅读所有的指示。**如未确实遵照以下的安全指示使用机器，可能导致电击、火灾並且 / 或其他的严重伤害。以下各段落中所使用的 " 电动工具 " 指的是必须连接电源的电动工具 （配备电线）和使用蓄电池的电动工具 （无电线）。

务必妥善保存本说明书。

1) 工作场所

a) 工作场所必须保持乾净、整齐。杂乱、昏暗的工作场所容易导致意外。

b) 不可在有爆炸危险的环境下操作本机器。有爆炸危险的环境是指充斥了易燃液体、瓦斯或尘埃的工作场所。操作机器时会产生火花，火花容易引燃尘埃或易燃蒸汽。

c) 操作机器时不可让儿童或旁观者靠近工作场所。工作时如果因为第三者的干扰而分散注意力可能导致操作失控。

2) 使用电器用品的安全指示

a) 使用的插座必须能够配合机器的插头。切勿擅自更改插头。转接插头不可以和接了地线的机器一起使用。使用机器出厂时的原装插头和合适的插座可以降低遭受电击的危险。

b) 避免让身体碰触接地的物体，例如水管、散热器、电炉和冰箱等。如果您的身体接地了，非常容易遭受电击。

c) 机器必须远离雨水或湿气。如果让水渗入电动工具中，会提高操作者遭受电击的危险。

d) 正确地处理电线。不可以使用电线提携机器、悬挂机器或者以抽拉电线的方式拔出插头。电线必须远离高温、油垢、锋利的边缘或转动中的机件。电线如果受损或缠绕在一起，会提高操作者遭受电击的危险。

e) 如果在户外使用电动工具，只能使用合格的户外专用延长线。使用合格的户外专用延长线，可降低操作者遭受电击的危险。

3) 针对操作者的安全指示

a) 工作时务必要全神贯注，不但要保持头脑清醒更要理性地操作电动工具。疲惫、喝酒或服用毒品、兴奋剂、药物之后，切勿操作机器。使用机器时只要稍微分心便可能发生后果严重的意外。

b) 穿好您个人的防护装备並戴上护目镜。根据所使用的电动工具穿戴合适的防护装备，例如防尘面罩、止滑工作鞋、安全帽或耳罩，可降低工作伤害的发生机率。

c) 为了避免意外地开动机器，插上插头之前，务必检查机器的起停开关是否位在关闭的位置。如果您在提携电动工具时，无意地开动了起停开关，或在连接电源时，起停开关仍然设定在 " 开动 " 位置，都可能造成极严重的意外。

d) 开动机器之前必须拆除仍然插在机器上的调整工具 / 或螺丝扳手。如果机器已经开始转动 , 而机器上仍然插著调整工具，很容易伤害使用者。

e) 注意工作时的站立姿势，不可掉以轻心。操作机器时要确保立足稳固，並要随时保持平衡。正确的操作姿势能够帮助您在突发状况下及时控制住机器。

f) 穿著合适的工作服。工作时不可以穿太宽鬆的衣服，也不可以戴首饰。不可以让头髮、衣服和手套接触机器上的转动机件。宽鬆的衣物、长髮或首饰容易被捲入转动的机件中。

g) 如果能够在机器上安装吸尘装置、集尘装备，务必按照指示安装此类辅助工具，並且正确地操作该装置。使用上述装备可以防止工作尘危害人体。

4) 小心地使用和处理电动工具

a) 勿让机器承载过重的负荷。根据工作性质选择适合的电动工具。正确地选用电动工具可以在规定的功率范围中，更有效率更安全的操作机器。

b) 勿使用开关故障的电动工具。如果无法正常操控起停开关，极容易在操作机器时产生意外。尽快将故障的机器送修。

c) 在调整机器设定、更换零件或不使用机器时，都必须从插座上拔出插头。这个预防措施可以避免不小心开动机器。

d) 不使用电动工具时，必须把机器存放在儿童无法取得之处。勿让不熟悉机器操作方法及未阅读本说明书的人使用本机器。让经验不足的人操作电动工具容易发生意外。

e) 细心地保养、维护电动工具。检查机器上的转动零件是否运作正常，並确定是否有零件断裂或损坏。故障的机件会影响电动工具的运作功能。使用机器之前务必先更换或修理故障的机件。若未彻底执行机器的维护工作容易导致工作意外。

f) 切割工具必须保持锋利、清洁。经过细心保养而且刀刃锋利的切割工具不易被夹住，而且较容易操作。

g) 遵照本说明书上的指示 （特别是针此特殊机型的解说）使用电动工具、配件及安装在机器上的工具。另外也必须注意有关机器操作方式及机器适用范围的解说。如果使用电动工具执行不符合该机器性能的工作，极容易发生意外。

5) 检修服务

a) 只能将机器交给合格的专业人员检修。检修时只能换装原厂零、配件。唯有如此才能确保机器的安全性能。

针对机器的安全指示

- **勿加工含石棉的物料。**石棉可能致癌。
- **勿使用电线已经损坏的电动工具。如果电源电线在工作中受损，千万不可触摸损坏的电线，并马上拔出插头。**损坏的电线会提高使用者触电的危险。
- **在户外使用电动工具时，必须在电动工具上安装故障电流 (FI) 保护开关。**
- **双手必须远离锯割范围，手不可以握在工件下端。**如果不小心碰触了锯片可能被割伤。

功能解说

必须阅读所有的指示。如未确实遵照以下规定使用机器，可能发生触电、火灾或严重的伤害。

翻开标示了机器详解图的折叠页。阅读操作指南时必须翻开折叠页参考。

按照规定使用机器

您可以使用本机器在发泡塑胶、发泡橡胶以及类似的物料上割削各式各样的形状。

机件

机件上的编号和机器详解图上的编号一致。

1 起停开关

2 锯片导引*

3 成双的锯片组*

4 底盘

5 螺丝

6 遮板

7 滚轮螺丝

8 底盘的收紧螺丝

***图表或说明上提到的附件，并非全部包含在供货范围中。**

技术数据

乳胶切割机		**GSG 300 PROFESSIONAL**
物品代码		0 601 575 1..
标称输入功率	瓦	350
输出功率	瓦	185
无负载冲击次数	次 / 分	3200
负载冲击次数	次 / 分	2100
最大锯割深度	毫米	300
重量符合 EPTA-Procedure 01/2003	公斤	1,6
绝缘等级		□/II

本说明书提供的参数是针对 230 /240 伏特的电压。此数据不适用於非使用上述电压的国家，也不适用於低电压地区。
请认清电动工具铭牌上的物品代码。电动工具在销售市场上没有统一的商品名称。

噪音 / 震动值

测量值符合 EN 60745。

本机器的 A 类加权声压水平一般为 79 分贝。测量误差 K=3 分贝。
工作时的噪音水平可能超过 85 分贝。
佩戴耳罩！

手掌 - 手臂 - 震动值通常低於 2,5 米每二次方秒。

安装

维修电动工具或换装零、配件之前，务必 从插座上拔出插头。

安装锯片导引 （参考插图 A）

放鬆机壳上的螺丝 **5** 並取出螺丝。把锯片导引 **2** 安装在机壳上，此时夹紧销必须插入夹紧销的专用孔中。收紧螺丝 **5** 以便将锯片导引 **2** 固定在机壳上。

安装 / 更换锯片 （参考插图 B）

安装锯片时要戴上工作手套。如果接触了锯片，可能被割伤。

放鬆滚轮螺丝 **7**，把滚轮螺丝连同弹簧圈和遮板 **6** 一起拆除。

❶ 先把锯片组 **3** 装入锯片导引 **2** 的下端。注意，锯片上的纵向开口必须套在锯片导引的导引销上。

❷ 接著把锯片组 **3** 挂在带动栓钉上，必须把锯片正确地安装在夹头导引中。

把遮板 **6** 装入机壳上的螺纹销钉中，使用滚轮螺丝 **7** 固定遮板，检查是否已经装上了弹簧圈。

安装底盘 （参考插图 C）

把锯片导引 **2** 装入底盘 **4** 的导引安装孔中。旋紧螺丝 **8** 。

操作

操作机器

注意电源的电压！电源的电压必须和电动工具铭牌上标示的电压一致。

开动 / 关闭

操作电动工具 时先按下电动工具的起停开关 **1**，並持续按著。

向后推移被按住的起停开关 **1** 便可以 **锁定** 起停开关 **1**。

放开起停开关 **1** 便可以 **关闭** 电动工具。如果开关被锁定了，必须先按下开关 **1** 並随即放开。

有关操作方式的指点

锯片和锯片导引

可以根据加工物料的厚度选择合适的锯片导引和能够配合该导引的锯片，有关详情请参阅附件一览表。

带滚轮的底盘

使用乳胶切割机时可以安装底盘，也可以省略底盘。某些底盘上带有滚轮，此类底盘不仅能够简便乳胶切割机的操作，也允许直角移动机器。
锯割图形或挖割时，最好使用不带滚轮的底盘。

加工发泡塑胶

进行精确的锯割工作时 （尤其在切割软的发泡塑胶时）只能均匀而且缓慢地推进机器。操作机器时不可以过度挤压或拉伸物料。

挖割小的图形时最好拆下底盘。先使用刀子或剪刀在工件上穿孔，接著再把锯片导引插入孔中继续锯割。

进行大面积的挖锯时，必须加大工件上的预钻孔。预钻孔必须能够放入装了底盘的锯片导引。工件的底垫上不可以有任何障碍物。沿著锯线均匀地推动电动工具。

维修和服务

维修和清洁

维修电动工具或换装零、配件之前，务必 从插座上拔出插头。

电动工具和通风间隙都必须保持清洁，这样才能够提高工作品质和安全性。

定期清洁锯片导引和锯片，约每 8 个工作小时清洁一次。清洁时先从电动工具中取出锯片，最好使用汽油清洗锯片。必要时得使用刮刀刮除锯片导引中的污垢。安装新的或研磨过的锯片以前，必须先在锯片导引上塗少许油。

本公司生产的电动工具都经过严密的品质检验，如果机器仍然发生故障，请将机器交给博世电动工具公司授权的顾客服务处修理。

询问和订购备件时，务必提供机器铭牌上标示的 10 位数物品代码。

服务与顾客咨询

有关机器分解图和备用零件的资料请参阅：
www.bosch-pt.com

有关保证，维修或更换零件事宜，请向合格的经销商查询。

中华人民共和国

网址：www.bosch-pt.com.cn
全国免费服务热线： 800 8 20 84 84
总代理：美最时 （香港）有限公司

香港办事处

香港上环干诺道中 168 – 200 号信
德中心西座 1210 室
客户服务热线： . . . . +852 25 89 15 61
传真： . . . . +852 25 48 79 14
电邮：bosch@melchers.com.hk

广州办事处

广州市流花路 109 号之 9 达宝广场 1108 房间
电话：. . . . . +86 20 86 66 87 00
传真：. . . . . +86 20 86 67 78 45
邮编：510010
电邮：bosch@gz.melchers.com.cn

广州售后服务中心

广州市西场增槎路 4 号东侧首层
电话：. . . . . +86 20 81 75 84 67
电话：. . . . . +86 20 81 75 88 73
传真：. . . . . +86 20 81 75 71 69
邮编：510165
电邮：bsc@gz.melchers.com.cn

上海办事处

上海市延安东路 588 号东海商业中心 13 楼
电话：. . . . . +86 21 63 52 88 48
传真：. . . . . +86 21 63 51 31 38
邮编：200001
电邮：boschew@sh.melchers.com.cn

上海售后服务中心

上海市长宁区昭化路 357 号 A 楼一层东四
电话：. . . . . +86 21 62 51 13 57
传真：. . . . . +86 21 62 51 07 60
邮编：200050
电邮：boschservice@sh.melchers.com.cn

北京办事处

北京市东长安街 10 号长安大厦 503 – 504 房间
电话：. . . . . +86 10 65 25 77 75
传真：. . . . . +86 10 65 12 35 05
邮编：100006
电邮：bosch@bj.melchers.com.cn

北京售后服务中心

北京市丰台区西三环南路 10 号
六里桥蓝景丽家办公楼 102 – 103 号
电话：. . . . . +86 10 63 36 77 75
电话：. . . . . +86 10 63 36 77 76
传真：. . . . . +86 10 63 36 77 71
邮编：100073
电邮：boschservice@bj.melchers.com.cn

重庆办事处

重庆市渝中区邹容路 68 大都会商厦 18 楼 1804 室
电话： . . . .+86 23 63 82 80 40
电话： . . . .+86 23 63 82 80 41
传真： . . . .+86 23 63 82 80 43
邮编：400010
电邮：bosch@cq.melchers.com.cn
（管辖范围 ： 云南 , 四川 , 重庆 , 贵州 , 西藏）

重庆售后服务中心

重庆市高新区渝州路 166 – 11 号
电话： . . . .+86 23 68 57 91 93
传真： . . . .+86 23 68 57 90 23
邮编：400041
电邮：bsc@cq.melchers.com.cn

武汉办事处

武汉市汉口解放大道 1131 号
长江大酒店公寓楼 C 单元 202 室
电话： . . . .+86 27 83 63 78 85
传真： . . . .+86 27 83 62 32 96
邮编：430030
电邮：bosch@wh.melchers.com.cn
(管辖范围 : 河南 , 江西 , 湖北)

武汉售后服务中心

武汉市汉口江岸区澳门路 160 号
电话： . . . .+86 27 82 44 81 57
传真： . . . .+86 27 82 44 81 60
邮编：430015
电邮：boschservice@wh.melchers.com.cn

沈阳售后服务中心

沈阳市铁西区贵和街 17 号一楼
电话： . . . .+86 24 25 84 20 60
传真： . . . .+86 24 25 84 08 41
邮编：110023
电邮：boschservice@sy.melchers.com.cn

处理废弃物

必须以符合环保的方式，回收再利用损坏的机器、附件和废弃的包装材料。

保留修改权。

一般性安全指示

⚠ 注意 **必須閱讀所有的指示。**如未確實遵照以下的安全指示使用機器，可能導致電擊、火災並且 / 或其他的嚴重傷害。以下各段落中所使用的 〝電動工具〞指的是必須連接電源的電動工具 （配備電線）和使用蓄電池的電動工具 （無電線）。

務必妥善保存本說明書。

1) 工作場所

a) **工作場所必須保持乾淨、整齊。**雜亂、昏暗的工作場所容易導致意外。

b) **不可在有爆炸危險的環境下操作本機器。有爆炸危險的環境是指充斥了易燃液體、瓦斯或塵埃的工作場所。**操作機器時會產生火花，火花容易引燃塵埃或易燃蒸汽。

c) **操作機器時不可讓兒童或旁觀者靠近工作場所。**工作時如果因爲第三者的干擾而分散注意力可能導致操作失控。

2) 使用電器用品的安全指示

a) **使用的插座必須能夠配合機器的插頭。切勿擅自更改插頭。轉接插頭不可以和接了地線的機器一起使用。**使用機器出廠時的原裝插頭和合適的插座可以降低遭受電擊的危險。

b) **避免讓身體碰觸接地的物體，例如水管、散熱器、電爐和冰箱等。**如果您的身體接地了，非常容易遭受電擊。

c) **機器必須遠離雨水或濕氣。**如果讓水滲入電動工具中，會提高操作者遭受電擊的危險。

d) **正確地處理電線。不可以使用電線提攜機器、懸掛機器或者以抽拉電線的方式拔出插頭。電線必須遠離高溫、油垢、鋒利的邊緣或轉動中的機件。**電線如果受損或纏繞在一起，會提高操作者遭受電擊的危險。

e) **如果在戶外使用電動工具，只能使用合格的戶外專用延長線。**使用合格的戶外專用延長線，可降低操作者遭受電擊的危險。

3) 針對操作者的安全指示

a) **工作時務必要全神貫注，不但要保持頭腦清醒更要理性地操作電動工具。疲憊、喝酒或服用毒品、興奮劑、藥物之後，切勿操作機器。**使用機器時只要稍微分心便可能發生後果嚴重的意外。

b) **穿好您個人的防護裝備並戴上護目鏡。**根據所使用的電動工具穿戴合適的防護裝備，例如防塵面罩、止滑工作鞋、安全帽或耳罩，可降低工作傷害的發生機率。

c) **爲了避免意外地開動機器，插上插頭之前，務必檢查機器的起停開關是否位在關閉的位置。**如果您在提攜電動工具時，無意地開動了起停開關，或在連接電源時，起停開關仍然設定在 〝開動〞位置，都可能造成極嚴重的意外。

d) **開動機器之前必須拆除仍然插在機器上的調整工具 / 或螺絲扳手。**如果機器已經開始轉動 , 而機器上仍然插著調整工具，很容易傷害使用者。

e) **注意工作時的站立姿勢，不可掉以輕心。操作機器時要確保立足穩固，並要隨時保持平衡。**正確的操作姿勢能夠幫助您在突發狀況下及時控制住機器。

f) **穿著合適的工作服。工作時不可以穿太寬鬆的衣服，也不可以戴首飾。不可以讓頭髮、衣服和手套接觸機器上的轉動機件。**寬鬆的衣物、長髮或首飾容易被捲入轉動的機件中。

g) **如果能夠在機器上安裝吸塵裝置、集塵裝備，務必按照指示安裝此類輔助工具，並且正確地操作該裝置。**使用上述裝備可以防止工作塵危害人體。

4) 小心地使用和處理電動工具

a) **勿讓機器承載過重的負荷。根據工作性質選擇適合的電動工具。**正確地選用電動工具可以在規定的功率範圍中，更有效率更安全的操作機器。

b) **勿使用開關故障的電動工具。**如果無法正常操控起停開關，極容易在操作機器時產生意外。盡快將故障的機器送修。

c) **在調整機器設定、更換零件或不使用機器時，都必須從插座上拔出插頭。**這個預防措施可以避免不小心開動機器。

d) **不使用電動工具時，必須把機器存放在兒童無法取得之處。勿讓不熟悉機器操作方法及未閱讀本說明書的人使用本機器。**讓經驗不足的人操作電動工具容易發生意外。

e) **細心地保養、維護電動工具。檢查機器上的轉動零件是否運作正常，並確定是否有零件斷裂或損壞。故障的機件會影響電動工具的運作功能。使用機器之前務必先更換或修理故障的機件。**若未徹底執行機器的維護工作容易導致工作意外。

f) **切割工具必須保持鋒利、清潔。**經過細心保養而且刀刃鋒利的切割工具不易被夾住，而且較容易操作。

g) **遵照本說明書上的指示 （特別是針此特殊機型的解說）使用電動工具、配件及安裝在機器上的工具。另外也必須注意有關機器操作方式及機器適用範圍的解說。**如果使用電動工具執行不符合該機器性能的工作，極容易發生意外。

5) 檢修服務

a) 只能將機器交給合格的專業人員檢修。檢修時只能換裝原廠零、配件。唯有如此才能確保機器的安全性能。

針對機器的安全指示

- **勿加工含石棉的物料。**石棉可能致癌。
- **勿使用電線已經損壞的電動工具。如果電源電線在工作中受損，千萬不可觸摸損壞的電線，並馬上拔出插頭。**損壞的電線會提高使用者觸電的危險。
- **在戶外使用電動工具時，必須在電動工具上安裝故障電流 (FI) 保護開關。**
- **雙手必須遠離鋸割範圍，手不可以握在工件下端。**如果不小心碰觸了鋸片可能被割傷。

功能解說

必須閱讀所有的指示。如未確實遵照以下規定使用機器，可能發生觸電、火災或嚴重的傷害。

翻開標示了機器詳解圖的折疊頁。閱讀操作指南時必須翻開折疊 頁參考。

按照規定使用機器

您可以使用本機器在發泡塑膠、發泡橡膠以及類似的物料上割削各式各樣的形狀。

機件

機件上的編號和機器詳解圖上的編號一致。

1 起停開關

2 鋸片導引*

3 成雙的鋸片組*

4 底盤

5 螺絲

6 遮板

7 滾輪螺絲

8 底盤的收緊螺絲

***圖表或說明上提到的附件，並非全部包含在供貨範圍中。**

技術性數據

乳膠切割機		GSG 300 PROFESSIONAL
物品代碼		0 601 575 1..
標稱輸入功率	瓦	350
輸出功率	瓦	185
無負載沖擊次數	次 / 分	3200
負載沖擊次數	次 / 分	2100
最大鋸割深度	毫米	300
重量符合 EPTA-Procedure 01/2003	公斤	1,6
絕緣等級		□/II

本說明書提供的參數是針對 230 /240 伏特的電壓。此數據不適用於非使用上述電壓的國家，也不適用於低電壓地區。
請認清電動工具銘牌上的物品代碼。電動工具在銷售市場上沒有 統一的商品名稱。

噪音 / 震動值

測量值符合 EN 60745。

本機器的 A 類加權聲壓水平一般爲 79 分貝。測量誤差 K=3 分貝。
工作時的噪音水平可能超過 85 分貝。
佩戴耳罩！

手掌 - 手臂 - 震動值通常低於 2,5 米每二次方秒。

安裝

維修電動工具或換裝零、配件之前，務必 從插座上拔出插頭。

安裝鋸片導引 （參考插圖 A）

放鬆機殼上的螺絲 **5** 並取出螺絲。把鋸片導引 **2** 安裝在機殼上，此時夾緊銷必須插入夾緊銷的專用孔中。收緊螺絲 **5** 以便將鋸片導引 **2** 固定在機殼上。

安裝 / 更換鋸片 （參考插圖 B）

安裝鋸片時要戴上工作手套。如果接觸了鋸片，可能被割傷。

放鬆滾輪螺絲 **7**，把滾輪螺絲連同彈簧圈和遮板 **6** 一起拆除。

❶ 先把鋸片組 **3** 裝入鋸片導引 **2** 的下端。注意，鋸片上的縱向開口必須套在鋸片導引的導引銷上。

❷ 接著把鋸片組 **3** 掛在帶動栓釘上，必須把鋸片正確地安裝在夾頭導引中。

把遮板 **6** 裝入機殼上的螺紋銷釘中，使用滾輪螺絲 **7** 固定遮板，檢查是否已經裝上了彈簧圈。

安裝底盤 （參考插圖 C）

把鋸片導引 **2** 裝入底盤 **4** 的導引安裝孔中。旋緊螺絲 **8**。

操作

操作機器

注意電源的電壓！電源的電壓必須和電動工具銘牌上標示的電壓一致。

開動 / 關閉

操作電動工具時先按下電動工具的 起停開關 **1**，並持續按著。

向後推移被按住的起停開關 **1** 便可以 **鎖定** 起停開關 **1**。

放開起停開關 **1** 便可以 **關閉** 電動工具。如果開關被鎖定了，必須先按下開關 **1** 並隨即放開。

有關操作方式的指點

鋸片和鋸片導引

可以根據加工物料的厚度選擇合適的鋸片導引和能夠配合該導引的鋸片，有關詳情請參閱附件一覽表。

帶滾輪的底盤

使用乳膠切割機時可以安裝底盤，也可以省略底盤。某些底盤上帶有滾輪，此類底盤不僅能夠簡便乳膠切割機的操作，也允許直角移動機器。
鋸割圖形或挖割時，最好使用不帶滾輪的底盤。

加工發泡塑膠

進行精確的鋸割工作時 （尤其在切割軟的發泡塑膠時）只能均勻而且緩慢地推進機器。操作機器時不可以過度擠壓或拉伸物料。

挖割小的圖形時最好拆下底盤。先使用刀子或剪刀在工件上穿孔，接著再把鋸片導引插入孔中繼續鋸割。

進行大面積的挖鋸時，必須加大工件上的預鑽孔。預鑽孔必須能夠放入裝了底盤的鋸片導引。工件的底墊上不可以有任何障礙物。沿著鋸線均勻地推動電動工具。

維修和服務

維修和清潔

維修電動工具或換裝零、配件之前，務必 從插座上拔出插頭。

電動工具和通風間隙都必須保持清潔，這樣才能夠提高工作品質和安全性。

定期清潔鋸片導引和鋸片，約每 8 個工作小時清潔一次。清潔時先從電動工具中取出鋸片，最好使用汽油清洗鋸片。必要時得使用刮刀刮除鋸片導引中的污垢。安裝新的或研磨過的鋸片以前，必須先在鋸片導引上塗少許油。

本公司生產的電動工具都經過嚴密的品質檢驗，如果機器仍然發生故障，請將機器交給博世電動工具公司授權的顧客服務處修理。

詢問和訂購備件時，務必提供機器銘牌上標示的 10 位數物品代碼。

服務與顧客咨詢

有關機器分解圖和備用零件的資料請參閱:
www.bosch-pt.com

有關保証，維修或更換零件事宜，請向合資格的分銷商查詢。

台灣

德商美最時貿易股份有限公司
台灣分公司
台北市 10454 林森北路 380 號金石大樓 9 樓
電話： . . . . +88 62 / 25 51 32 64 – 9
傳真： . . . . +88 62 / 25 51 32 60
E-Mail: boschinfo@melchers.com.tw

處理廢棄物

必須以符合環保的方式，回收再利用損壞的機器、附件和廢棄的包裝材料。

保留修改權。

일반 안전수칙

⚠ 주의 **모든 주의 사항을 상세히 읽고 지켜야 합니다.** 다음의 안전수칙 사항을 준수하지 않으면 화재 위험이 있으며 감전 혹은 중상을 입을 수 있습니다. 다음에서 사용되는 "전동공구"라는 개념은 전원에 연결하여 사용하는 전동 기기 (전선이 있는) 나 배터리를 사용하는 전동 기기 (전선이 없는) 를 의미합니다.

이 안전수칙 책자를 잘 보관하십시오.

1) 작업장

a) **작업장을 항상 깨끗이 하고 정리 정돈을 잘 하십시오.** 어수선한 작업 환경과 어두운 작업장은 사고를 초래할 수 있습니다.

b) **가연성 유체, 가스 또는 분진이 있어 폭발 위험이 있는 환경에서 전동공구를 사용하지 마십시오.** 전동공구는 분진이나 증기에 점화하는 불꽃을 일으킬 수 있습니다.

c) **전동공구를 사용할 때 구경꾼이나 어린이 혹은 다른 사람이 작업장에 접근하지 못하게 하십시오.** 다른 사람이 주의를 산만하게 하면 기기에 대한 통제를 잃기 쉽습니다.

2) 전기에 관한 안전

a) **기기의 전원 플러그가 전원 콘센트에 잘 맞아야 합니다. 플러그를 조금이라도 변경시켜서는 안됩니다. 접지된 기기를 사용할 때 어댑터 플러그를 사용하지 마십시오.** 변형되지 않은 플러그와 잘 맞는 콘센트를 사용하면 감전의 위험을 감소할 수 있습니다.

b) **파이프 관, 라디에이터. 레인지, 냉장고와 같은 접지 표면에 몸이 닿지 않도록 하십시오.** 몸에 닿을 경우 감전될 위험이 높습니다.

c) **전동공구를 비에 맞지 않게 하고 습기 있는 곳에 두지 마십시오.** 전동공구에 물이 들어가면 감전될 위험이 높습니다.

d) **전원 코드를 잡고 기기를 운반하거나 걸어 놓아서는 안되며, 콘센트에서 전원 플러그를 뽑을 때 전원 코드를 잡아 당겨서는 절대로 안됩니다. 전원 코드가 열과 오일에 접촉하는 것을 피하고, 날카로운 모서리나 기기의 가동 부위에 닿지 않도록 주의하십시오.** 손상되거나 엉킨 전원 코드는 감전을 유발할 수 있습니다.

e) **실외에서 전동공구로 작업할 때는 실외용으로 표시되어 있는 연장 전원 코드만을 사용하십시오.** 실외용 연장 전원 코드를 사용하면 감전의 위험을 줄일 수 있습니다.

3) 사용자 안전

a) **신중하게 작업하십시오. 작업을 할 때 주의를 하며, 전동공구를 사용할 때 경솔하게 행동하지 마십시오. 피로한 상태이거나 약물 복용 및 음주한 후에는 전동공구를 사용하지 마십시오.** 전동공구를 사용할 때 잠시라도 주의가 산만해지면 중상을 입을 수 있습니다.

b) **안전한 복장을 하고 항상 보안경을 착용하십시오.** 전동공구의 종류와 사용에 따라 먼지 보호 마스크, 미끄러지지 않는 안전한 신발, 안전모 또는 귀마개 등의 안전한 복장을 하면 상해의 위험을 줄일 수 있습니다.

c) **실수로 기기가 작동되지 않도록 주의하십시오. 전동공구를 전원에 연결하기 전에 전원 스위치가 꺼져 있는 지 다시 확인하십시오.** 전동공구를 운반할 때 전원 스위치에 손가락을 대거나, 전원 스위치가 켜진 상태에서 전원을 연결하면 사고 위험이 높습니다.

d) **전동공구를 사용하기 전에 조절하는 툴이나 나사 키 등을 빼 놓으십시오.** 회전하는 부위에 있는 툴이나 나사 키로 인해 상처를 입을 수 있습니다.

e) **자신을 과신하지 마십시오. 불안정한 자세를 피하고 항상 평형을 이룬 상태로 작업하십시오.** 안정된 자세와 평형한 상태로 작업해야만이 의외의 상황에서도 전동공구를 안전하게 사용할 수 있습니다.

f) **알맞은 작업복을 입으십시오. 헐렁한 복장을 하거나 장식품을 착용하지 마십시오. 머리나 옷 또는 장갑이 가동하는 기기 부위에 가까이 닿지 않도록 주의하십시오.** 헐렁한 복장, 장식품 혹은 긴 머리는 가동 부위에 말려 사고를 초래할 수 있습니다.

g) **분진 제거장치나 수거장치의 조립이 가능한 경우, 이 장치가 연결되어 있는 지, 제대로 작동이 되는 지 확인하십시오.** 이러한 장치를 사용하면 분진으로 인한 사고 위험을 줄일 수 있습니다.

4) 전동공구의 올바른 사용과 취급

a) **기기를 과부하 상태에서 사용하지 마십시오. 작업을 하는 데 이에 적당한 전동공구를 사용하십시오.** 알맞은 전동공구를 사용하면 지정된 성능 한도 내에서 더 효율적으로 안전하게 작업할 수 있습니다.

b) **전원 스위치가 고장 난 전동공구를 사용하지 마십시오.** 전원 스위치가 작동되지 않는 전동공구는 위험하므로, 반드시 수리를 해야 합니다.

c) **기기에 세팅을 하거나 액세서리 부품을 교환하거나 혹은 기기를 보관할 때, 항상 전원 콘센트에서 플러그를 미리 빼어 놓으십시오.** 이러한 조치는 실수로 기기가 작동하게 되는 것을 예방합니다.

d) **사용하지 않는 전동공구는 어린이 손이 닿지 않는 곳에 보관하고, 전동공구 사용에 익숙지 않거나 이 사용 설명서를 읽지 않은 사람은 기기를 사용해서는 안됩니다.** 경험이 없는 사람이 전동공구를 사용하면 위험합니다.

e) **기기를 조심스럽게 관리하십시오. 가동 부위가 하자 없이 정상적인 기능을 하는 지, 걸리는 부위가 없는 지, 혹은 기기의 기능에 중요한 부품이 손상되지 않았는 지 확인하십시오. 손상된 기기의 부품은 전동공구를 다시 사용하기 전에 반드시 수리를 맡기십시오.** 제대로 관리하지 않은 전동공구의 경우 많은 사고를 유발합니다.

f) **절단 공구를 날카롭고 깨끗하게 관리하십시오.** 날카로운 절단면이 있고 잘 관리된 절단공구는 걸리는 경우가 드물고 조절하기도 쉽습니다.

g) **전동공구, 액세서리, 장착하는 공구 등을 사용할 때, 이 지시 사항과 특별히 기종 별로 나와있는 사용 방법을 준수하십시오. 이때 작업 조건과 실시하려는 작업 내용을 고려하십시오.** 원래 사용 분야가 아닌 다른 작업에 전동공구를 사용할 경우 위험한 상황을 초래할 수 있습니다.

5) 서비스

a) **전동공구 수리는 반드시 전문 인력에게 맡기고, 수리 정비 시 보쉬 순정 부품만을 사용하십시오.** 그렇게 함으로서 기기의 안전성을 오래 유지할 수 있습니다.

기기 특유의 안전수칙

- **석면을 함유한 소재에는 작업하지 마십시오.** 석면은 발암성으로 간주됩니다.
- **절대로 전원 코드가 손상된 전동공구를 사용하지 마십시오. 작업하다가 전원 코드가 손상된 경우 손상된 코드를 만지지 말고 바로 소켓을 빼십시오.** 손상된 전원 코드는 감전을 일으킬 위험이 높습니다.
- **실외에서 전동공구를 사용할 때 누전 차단기 (RCD) 가 설치된 전원에 연결하십시오.**
- **톱 쪽으로 손을 가까이 대지 마십시오. 작업물의 아래쪽을 잡지 마십시오.** 톱날과 접하게 되면 상해를 입을 수 있습니다.

기능 설명

모든 지시 사항을 읽으십시오. 다음에 기재된 지시 사항을 준수하지 않을 경우 감전이나 화재가 발생하거나 심한 부상을 입을 수 있습니다.

사용 설명서를 읽는 동안 기기의 그림이 나와있는 접힌 면을 펴 놓고 참고하십시오.

규정에 따른 사용

본 기기는 발포 수지와 발포 고무 등의 유사한 소재를 다양한 형태로 절단하는 데 사용해야 합니다.

제품의 주요명칭

제품의 주요명칭에 표기된 번호는 기기 그림이 나와있는 면을 참고로 하십시오.

1 전원 스위치

2 톱날 가이드*

3 톱날 세트*

4 밑판

5 나사

6 커버 판

7 널드 나사

8 밑판용 고정 나사

***도면이나 설명서에 나와있는 액세서리 중 일부는 표준 공급 부품에 속하지 않습니다.**

제품 사양

발포 고무용 커터		**GSG 300 PROFESSIONAL**
제품 번호		0 601 575 1..
소비 전력	W	350
출력	W	185
무부하 시 스트로크 수	min^{-1}	3200
부하 시 스트로크 수	min^{-1}	2100
최대 절단 깊이	mm	300
EPTA 공정 01/2003 에 따른 중량	kg	1.6
안전 등급		□/II

자료는 정격 전압 [U] 230/240V 를 기준으로 한 것입니다. 전압이 낮거나 각국의 특수한 모델에 따라 달라질 수 있습니다.
전동공구의 명판에 표시된 제품 번호를 확인하십시오. 각 전동공구의 명칭이 시중에서 상이하게 사용될 수 있습니다.

소음 / 진동에 관한 정보

측정치는 EN 60745 규정에 따라 측정한 것입니다.

A 등급으로 평가된 기기의 평균 음압은 79 dB(A) 입니다.
측정 오차 K=3 dB.
작업 시 소음도는 85 dB(A) 를 초과할 수 있습니다.
귀마개를 착용하십시오!

손과 팔에 가해지는 표준 진동은 2.5 m/s^2 이하입니다.

조립

전동공구에 작업하기 전에 반드시 콘센트에서 전원 플러그를 빼십시오.

톱날 가이드 조립하기 (그림 A 참조)

하우징에서 나사 **5** 를 풀어 빼냅니다. 톱날 가이드 **2** 를 조립 핀이 정해진 구멍에 끼워지도록 하여 하우징에 부착한 다음에, 톱날 가이드 **2** 를 나사 **5** 로 고정합니다.

톱날 끼우기 / 교환하기 (그림 B 참조)

톱날을 끼울 때 보호 장갑을 착용하십시오. 톱날에 닿게 되면 상해를 입을 수 있습니다.

널드 나사 **7** 을 풀고 스프링 링과 커버 판 **6** 과 함께 빼냅니다.

❶ 우선 톱날 세트 **3** 을 톱날 가이드 **2** 아래로 끼웁니다. 이때 톱날의 길게 난 홈이 톱날 가이드의 가이드 핀에 걸리도록 해야 합니다.

❷ 그리고 나서 톱날이 톱날 가이드에 제대로 끼워지도록 확인하며 톱날 세트 **3** 의 윗부분을 구동 태핏에 끼웁니다.

커버 판 **6** 을 하우징의 두 개의 나사에 대고, 이를 널드 나사 **7** 로 고정합니다. 이때 스프링 링이 조립되어 있는지 확인하십시오.

밑판 조립하기 (그림 C 참조)

톱날 가이드 **2** 를 밑판 **4** 의 해당하는 홈에 끼웁니다. 고정 나사 **8** 을 꽉 조입니다.

작동

기계 시동

공공 배전 전압에 주의! 공급되는 전원의 전압은 전동공구의 명판에 표기된 전압과 동일해야 합니다.

전원 스위치 작동

전동공구를 **작동하려면** 전원 스위치 **1** 을 누르고 누른 상태를 유지하십시오.

전원 스위치 **1** 을 누른 상태로 **계속 작동하려면** 전원 스위치 **1** 을 뒤로 밉니다.

전동공구의 **스위치를 끄려면** 전원 스위치 **1** 을 놓거나 잠금 상태인 경우에는 전원 스위치 **1** 을 잠깐 눌렀다가 다시 놓습니다.

사용방법

톱날과 톱날 가이드

작업하려는 소재의 두께에 따라 다양한 톱날 가이드와 이에 맞는 톱날을 끼울 수 있습니다. 액세서리 목록 참고.

가이드 롤러가 있는 밑판

발포 고무용 커터는 밑판을 사용해도 되고 사용하지 않아도 됩니다. 가이드 롤러가 있는 밑판으로 커터를 용이하게 직선으로 움직여 사용할 수 있습니다.
임의의 형태로 절단하거나 모형을 오려내는 작업을 할 때는 밑판 없이 작업하는 게 좋습니다.

발포 고무에 작업하기

특히 연질의 발포 고무 등의 소재에 정밀한 절단작업을 하고자 하면 적당한 속도로 작업하십시오. 작업 시에 소재를 지나치게 당기거나 누르지 마십시오.

특히 작은 모형을 오려 내는 작업을 할 때는 밑판을 분해하십시오. 칼이나 가위로 소재에 먼저 구멍을 내고 나서 톱날 가이드를 끼우고 모형을 오려 내십시오.

커다란 모형을 오려 내는 작업을 할 경우 밑판을 조립한 톱날 가이드가 끼워 질 정도로 크게 구멍을 선택하십시오. 이때 작업물 아래쪽에 아무런 장애물이 없도록 주의하십시오. 전동공구를 적당한 힘을 가하여 절단 선을 따라 움직이십시오.

보수 정비 및 서비스

보수 정비 및 유지

전동공구에 작업하기 전에 반드시 콘센트에서 전원 플러그를 빼십시오 .

안전하고 올바른 작동을 위하여 전동공구와 전동공구의 환기구를 항상 깨끗이 하십시오 .

약 8 시간 사용 후 매번 정기적으로 톱날 가이드와 톱날을 깨끗이 닦아 주십시오 . 이때 톱날을 전동공구에서 빼내어 가솔린으로 닦아 주는 것이 좋습니다 . 톱날 가이드를 세척할 때 경우에 따라 스크레이퍼를 사용하십시오 . 새로운 톱날이나 연마한 톱날을 끼우기 전에 톱날 가이드에 약간 오일을 바르십시오 .

세심한 제작과 검사에도 불구하고 전동공구가 불량한 경우가 있다면 보쉬 고객 지원본부나 가까운 보쉬 지정 전동공구 서비스 센터에 수리를 의뢰하십시오 .

문의 사항이 있거나 스페어 부품을 주문할 때 반드시 전동공구의 타입 표시판에 적힌 10 자리의 제품 번호를 알려 주십시오 .

서비스

부품에 관련된 분해 도면과 정보는 :
www.bosch-pt.com 에서 찾아볼 수 있습니다 .

한국로버트보쉬기전주식회사

Robert Bosch Korea Mechanics and Electronics Ltd.
전동공구 사업부
서울시 중구 장충동 1 가 31 – 7, 봉우빌딩 2 층
서울중앙우체국 사서함 3698
전화 : .... +82 (0)2 / 22 70 – 91 40
팩스 : .... +82 (0)2 / 22 70 – 90 08

고객지원본부

서울시 성동구 상왕십리 14 – 19, 오정빌딩 201 호
전화 : .... +82 (0)2 / 22 70 – 90 80 / 90 81 / 90 82
팩스 : .... +82 (0)2 / 22 92 – 29 85
E-Mail: Bosch-pt.hotline@kr.bosch.com
Internet: www.bosch.co.kr

처리

기기와 액세서리 및 포장 등은 환경 친화적인 방법으로 재생할 수 있도록 분류하십시오 .

위 사항은 사전 예고 없이 변경될 수도 있습니다 .

คำแนะนำทั่วไปเพื่อความปลอดภัย

⚠ โปรดระวัง **ต้องอ่านคำสั่งทั้งหมดให้ครบถ้วน** การไม่ปฏิบัติตามคำสั่งทั้งหมดที่ระบุด้านล่างนี้อาจเป็นสาเหตุให้ถูกไฟฟ้าดูด เกิดไฟไหม้ และ/หรือได้รับบาดเจ็บอย่างร้ายแรง คำว่า "เครื่องมือไฟฟ้า" ในคำเตือนทั้งหมดที่ระบุด้านล่างนี้หมายถึงเครื่องมือไฟฟ้าที่ทำงานด้วยพลังงานไฟฟ้าที่ต่อจากเต้าเสียบ (มีสายไฟฟ้า) และเครื่องมือไฟฟ้าที่ทำงานด้วยพลังงานไฟฟ้าจากแบตเตอรี่ (ไร้สาย)

เก็บรักษาคำแนะนำนี้ไว้ให้ดี

1) **สถานที่ทำงาน**

ก) **รักษาสถานที่ทำงานให้สะอาดและเก็บของให้เป็นระเบียบ** สถานที่ที่มืดและรกรุงรังนำมาซึ่งอุบัติเหตุ

ข) **อย่าใช้เครื่องมือไฟฟ้าในสภาพแวดล้อมที่เสี่ยงต่อการติดระเบิดได้ เช่น ในที่ที่มีของเหลว แก๊ซ หรือฝุ่นที่ติดไฟได้** เมื่อใช้เครื่องมือไฟฟ้าจะเกิดประกายไฟซึ่งอาจจุดฝุ่นหรือไอให้ลุกเป็นไฟได้

ค) **ขณะใช้เครื่องมือไฟฟ้าทำงาน ต้องกันเด็กและผู้ยืนดูให้ออกห่าง** การหันเหความสนใจอาจทำให้ท่านขาดการควบคุมเครื่องได้

2) **ความปลอดภัยเกี่ยวกับไฟฟ้า**

ก) **ปลั๊กของเครื่องมือไฟฟ้าต้องมีขนาดพอดีกับเต้าเสียบ อย่าดัดแปลงหรือแก้ไขตัวปลั๊กอย่างเด็ดขาด อย่าต่อปลั๊กต่อใด ๆ เข้ากับเครื่องมือไฟฟ้าที่มีสายดิน** ปลั๊กที่ไม่ดัดแปลงและเต้าเสียบที่เข้ากันช่วยลดความเสี่ยงจากการถูกไฟฟ้าดูด

ข) **หลีกเลี่ยงไม่ให้ร่างกายสัมผัสกับพื้นผิวของสิ่งของที่ต่อสายดินไว้ เช่น ท่อ เครื่องทำความร้อน เตา และตู้เย็น** จะเสี่ยงอันตรายจากการถูกไฟฟ้าดูดมากขึ้นหากกระแสไฟฟ้าวิ่งผ่านร่างกายของท่านลงดิน

ค) **อย่าวางเครื่องมือไฟฟ้าตากฝนหรือทิ้งไว้ในที่ชื้นแฉะ** หากน้ำเข้าในเครื่องมือไฟฟ้า จะเพิ่มความเสี่ยงจากการถูกไฟฟ้าดูด

ง) **อย่าใช้สายไฟฟ้าอย่างผิด ๆ อย่าถือเครื่องมือไฟฟ้าที่สาย อย่าใช้สายแขวนเครื่อง หรืออย่าดึงสายไฟฟ้าเพื่อ ถอดปลั๊กออกจากเต้าเสียบ กันสายไฟฟ้าออกห่างจากความร้อน น้ำมัน ขอบแหลมคม หรือส่วนของเครื่องที่กำลังเคลื่อนไหว** สายไฟฟ้าที่ชำรุดหรือพันกันยุ่งเพิ่มความเสี่ยงจากการถูกไฟฟ้าดูด

จ) **เมื่อใช้เครื่องมือไฟฟ้าทำงานกลางแจ้ง ให้ใช้สายไฟต่อที่ได้รับการรับรองให้ใช้ต่อในที่กลางแจ้งเท่านั้น** การใช้สายไฟต่อที่เหมาะสมสำหรับงานกลางแจ้งช่วยลดอันตรายจากการถูกไฟฟ้าดูด

3) **ความปลอดภัยของบุคคล**

ก) **ท่านต้องอยู่ในสภาพเตรียมพร้อม ระมัดระวังในสิ่งที่กำลังทำอยู่ และมีสติขณะใช้เครื่องมือไฟฟ้าทำงาน อย่าใช้เครื่องมือไฟฟ้าขณะที่ท่านกำลังเหนื่อย หรืออยู่ภายใต้การครอบงำของฤทธิ์ของยาเสพติด แอลกอฮอล์และยา** เมื่อใช้เครื่องมือไฟฟ้าทำงาน ในชั่วนาทีที่ท่านขาดความเอาใจใส่อาจทำให้บุคคลบาดเจ็บอย่างรุนแรงได้

ข) **ใช้อุปกรณ์เพื่อความปลอดภัยและสวมแว่นตาป้องกันเสมอ** อุปกรณ์เพื่อความปลอดภัย เช่น หน้ากากกันฝุ่น รองเท้ากันลื่น หมวกแข็ง หรือประกบหูกันเสียงดัง ที่เลือกใช้ตามความเหมาะสมกับสภาพการทำงาน สามารถลดอันตรายต่อบุคคลได้

ค) **หลีกเลี่ยงการติดเครื่องโดยไม่ตั้งใจ ก่อนเสียบปลั๊กไฟเข้าในเต้าเสียบต้องดูให้แน่ใจว่าสวิทช์อยู่ในตำแหน่งปิด** การถือเครื่องโดยใช้นิ้วหิ้วที่สวิทช์ หรือเสียบปลั๊กไฟขณะสวิทช์เปิดอยู่ อาจนำไปสู่อุบัติเหตุที่ร้ายแรงได้

ง) **เอาเครื่องมือปรับแต่งหรือประแจปากตายออกจากเครื่องมือไฟฟ้าก่อนเปิดสวิทช์** เครื่องมือหรือประแจปากตายที่วางอยู่กับส่วนของเครื่องที่กำลังหมุนจะทำให้บุคคลบาดเจ็บได้

จ) **อย่าทำเกินเลย ตั้งท่ายืนที่มั่นคงและวางน้ำหนักให้สมดุลตลอดเวลา** ในลักษณะนี้ท่านสามารถควบคุมเครื่องมือไฟฟ้าในสถานการณ์ที่ไม่คาดคิดได้ดีกว่า

ฉ) **ใส่เสื้อผ้าที่เหมาะสม อย่าใส่เสื้อผ้าหลวมหรือสวมเครื่องประดับ เอาผม เสื้อผ้า และถุงมือออกห่างส่วนของเครื่องที่กำลังหมุน** เสื้อผ้าหลวม เครื่องประดับ และผมยาวอาจเข้าไปติดในส่วนของเครื่องที่กำลังหมุนได้

ช) **หากต้องต่อเครื่องมือไฟฟ้าเข้ากับเครื่องดูดฝุ่นหรือเครื่องเก็บผง ดูให้แน่ใจว่าการเชื่อมต่อและการใช้งานเป็นไปอย่างถูกต้อง** อุปกรณ์ดูดฝุ่นเหล่านี้ช่วยลดอันตรายที่เกิดจากฝุ่นได้

4) **การใช้และการดูแลรักษาเครื่องมือไฟฟ้า**

ก) **อย่าใช้เครื่องมือไฟฟ้าอย่างหักโหม ใช้เครื่องมือไฟฟ้าที่ถูกต้องตรงตามลักษณะงาน** เครื่องมือไฟฟ้าที่ถูกต้องจะทำงานได้ดีกว่าและปลอดภัยกว่าในระดับสมรรถภาพที่ออกแบบไว้

ข) **อย่าใช้เครื่องมือไฟฟ้าที่สวิทช์เปิดปิดเสีย** เครื่องมือไฟฟ้าที่ไม่สามารถควบคุมการเปิดปิดด้วยสวิทช์ได้ เป็นเครื่องมือไฟฟ้าที่ไม่ปลอดภัยและต้องส่งซ่อมแซม

ค) **ก่อนปรับแต่งเครื่อง เปลี่ยนอุปกรณ์ประกอบ หรือเก็บเครื่องเข้าที่ ต้องถอดปลั๊กไฟออกจากเต้าเสียบ** มาตรการป้องกันเพื่อความปลอดภัยนี้ช่วยลดความเสี่ยงจากการติดเครื่องโดยไม่ได้ตั้งใจ

ง) **เมื่อเลิกใช้งานเครื่องมือไฟฟ้า ให้เก็บเครื่องไว้ในที่ที่เด็กหยิบไม่ถึง และไม่อนุญาตให้บุคคลที่ไม่คุ้นเคยกับเครื่องหรือบุคคลที่ไม่ได้อ่านคำแนะนำนี้ใช้เครื่อง** เครื่องมือไฟฟ้าเป็นของอันตรายหากตกอยู่ในมือของผู้ใช้ที่ไม่ได้รับการฝึกฝน

จ) **เอาใจใส่ดูแลรักษาเครื่อง ตรวจดูส่วนที่เคลื่อนไหวได้ของเครื่องว่าทำงานได้อย่างไร้ข้อบกพร่องและไม่ติดขัดหรือไม่ มีชิ้นส่วนของเครื่องแตกหักหรือชำรุดซึ่งอาจมีผลต่อการทำงานของเครื่องหรือไม่ หากชำรุดต้องส่งเครื่องมือไฟฟ้าซ่อมแซมก่อนใช้งาน** อุบัติเหตุหลายอย่างเกิดขึ้นเนื่องจากดูแลรักษาเครื่องไม่ดีพอ

ฉ) **รักษาเครื่องมือตัดให้คมและสะอาด** หากบำรุงรักษาเครื่องมือที่มีขอบตัดแหลมคมอย่างถูกต้อง จะสามารถตัดได้ลื่นไม่ติดขัดและควบคุมได้ง่ายกว่า

ช) **ใช้เครื่องมือไฟฟ้า อุปกรณ์ประกอบ เครื่องมือ และอุปกรณ์อื่น ๆ ให้ตรงตามคำแนะนำนี้ และในลักษณะตามที่เครื่องมือไฟฟ้าประเภทนั้น ๆ กำหนดไว้ โดยต้องคำนึงถึงเงื่อนไขการทำงานและงานที่จะทำด้วย** การใช้เครื่องมือไฟฟ้าทำงานที่ต่างไปจากวัตถุประสงค์การใช้งานของเครื่อง อาจนำไปสู่สถานการณ์ที่เป็นอันตรายได้

5) การบริการ

ก) **ส่งเครื่องมือไฟฟ้าให้ช่างผู้เชี่ยวชาญตรวจซ่อมและใช้อะไหล่เปลี่ยนของแท้เท่านั้น** ในลักษณะนี้ท่านจะแน่ใจได้ว่าเครื่องมือไฟฟ้าอยู่ในสภาพที่ปลอดภัย

คำแนะนำเพื่อความปลอดภัยเฉพาะเครื่อง

▶ **อย่าเจาะวัสดุที่มีเยื่อหินแอสเบสทอสผสมอยู่** เยื่อหินแอสเบสทอสนับเป็นสารกระตุ้นให้เกิดโรคมะเร็ง

▶ **อย่าใช้เครื่องที่สายไฟฟ้าชำรุด หากสายไฟฟ้าชำรุดขณะทำงาน อย่าสัมผัสสายไฟฟ้าที่ชำรุด ให้ดึงปลั๊กไฟฟ้าหลักออกจากเต้าเสียบ** สายไฟฟ้าชำรุดเพิ่มความเสี่ยงจากการถูกไฟฟ้าช๊อกหรือดูด

▶ **ต่อเครื่องที่ใช้งานกลางแจ้งผ่านอุปกรณ์ป้องกันกระแสไฟฟ้าบกพร่อง** (RCD)

▶ **เอามือออกห่างจากบริเวณแนวเลื่อย อย่าเอื้อมมือเข้าใต้ชิ้นงาน** การสัมผัสกับใบเลื่อยจะทำให้บาดเจ็บได้

ลักษณะหน้าที่

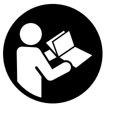

ต้องอ่านคำแนะนำทั้งหมด การละเลยไม่ปฏิบัติตามคำแนะนำทั้งหมดที่ระบุไว้ข้างล่างนี้อาจทำให้เกิดไฟฟ้าช๊อกหรือดูด ไฟไหม้ และ/หรือ บาดเจ็บสาหัสได้

ขณะอ่านคู่มือการใช้งานเครื่อง ให้เปิดหน้าที่แสดงภาพประกอบของเครื่องและเปิดค้างไว้

ประโยชน์การใช้งานของเครื่อง

เครื่องนี้ใช้สำหรับตัดฟองน้ำที่อ่อนตัวไปมาได้ทำจากพลาสติค ยาง หรือวัสดุคล้ายคลึง

ส่วนประกอบเครื่อง

ลำดับเลขของส่วนประกอบเครื่องนี้อ้างถึงส่วนประกอบของเครื่องที่แสดงในหน้าภาพประกอบ

1 สวิทช์เปิด-ปิด

2 รางนำใบเลื่อย*

3 ชุดใบเลื่อยคู่*

4 แผ่นฐาน

5 สกรู

6 แผ่นครอบ

7 สกรูที่มีหัวเกลียวเป็นสัน

8 สกรูยึดสำหรับแผ่นฐาน

***อุปกรณ์ประกอบบางส่วนในภาพประกอบหรือในคำอธิบายไม่รวมอยู่ในการจัดส่งพร้อมเครื่องนี้**

ข้อมูลทางเทคนิค

เครื่องตัดฟองน้ำ		GSG 300 PROFESSIONAL
หมายเลขสินค้า		0 601 575 1..
กำลังไฟฟ้าเข้ากำหนด	วัตต์	350
กำลังไฟฟ้าออก	วัตต์	185
ความเร็วรอบเดินตัวเปล่า	รอบ/นาที	3 200
ความเร็วรอบขณะใช้งาน	รอบ/นาที	2 100
ความสามารถในการเลื่อย สูงสุด	มม	300
น้ำหนักตามระเบียบการ-EPTA 01/2003	กก	1,6
ระดับความปลอดภัย		□/II

ค่าที่ให้นี้ใช้ได้กับแรงดันไฟฟ้าระบุ [U] 230/240 โวลท์ ค่าเหล่านี้อาจผิกแผกไปสำหรับแรงดันไฟฟ้าที่ต่ำกว่า และโมเดลที่สร้างสำหรับเฉพาะประเทศ

เครื่องแต่ละเครื่องอาจมีชื่อทางการค้าแตกต่างกัน ดังนั้นกรุณาสังเกตหมายเลขสินค้าบนแผ่นป้ายรุ่นของเครื่องของท่าน

ข้อมูลเกี่ยวกับเสียงและการสั่นตัว

ค่าที่วัดกำหนดตาม EN 60745

ตามปกติระดับความดังเสียง A ของเครื่องอยู่ที่ 79 เดซิเบล(A)
ความคลาดเคลื่อนการวัด K=3 เดซิเบล
ระดับเสียงขณะทำงานอาจสูงกว่า 85 เดซิเบล(A)
สวมที่ปิดหูป้องกันเสียงดัง!

การสั่นสะเทือนของมือและแขนตามปกติจะน้อยกว่า 2,5 m/s^2

การประกอบ

ดึงปลั๊กไฟออกจากเต้าเสียบก่อนปรับแต่งเครื่อง

การประกอบรางนำใบเลื่อย (ดูภาพประกอบ A)

ถอดสกรู 5 ออกจากตัวเครื่อง จับรางนำใบเลื่อย 2 เข้าหาตัวเครื่อง โดยให้หมุดเกี่ยวสอดอยู่ในรูที่ลงรอยกัน และยึดให้แน่นด้วยสกรู 5

การใส่/การเปลี่ยนใบเลื่อย (ดูภาพประกอบ B)

เมื่อประกอบใบเลื่อยเข้า ต้องสวมถุงมือป้องกัน เมื่อสัมผัสใบเลื่อยอาจได้รับอันตรายบาดเจ็บ

คลายสกรูที่มีหัวเกลียวเป็นสัน 7 และถอดสกรูพร้อมวงแหวนสปริงและแผ่นครอบ 6 ออก

❶ ขั้นแรก ให้ใส่ชุดใบเลื่อยคู่ 3 เข้าตรงปลายของรางนำใบเลื่อย 2 เอาใจใส่ดูให้ร่องทางยาวของใบเลื่อยขบเข้าในหมุดนำของรางนำใบเลื่อย

❷ ขั้นที่สอง ให้แขวนส่วนบนของชุดใบเลื่อยคู่ 3 เข้าบนเดือยรับการขับเคลื่อน โดยดูให้แน่ใจว่าใบเลื่อยได้เข้าอยู่ในรางนำอย่างถูกต้องแล้ว

สวมแผ่นครอบ 6 เข้าในสกรูบนตัวเครื่อง และยึดให้แน่นด้วยสกรูที่มีหัวเกลียวเป็นสัน 7 โดยดูให้แน่ใจว่าได้ประกอบวงแหวนสปริงเข้าไปด้วย

การประกอบแผ่นฐาน (ดูภาพประกอบ C)

ใส่รางนำใบเลื่อย 2 เข้าในร่องบากที่ลงรอยกันบนแผ่นฐาน 4 ขันสกรูยึดเข้าให้แน่น 8

การปฏิบัติงาน

เริ่มต้นปฏิบัติงาน

ให้สังเกตแรงดันไฟฟ้า! แรงดันไฟฟ้าจากแหล่งจ่ายไฟฟ้าต้องมีค่าตรงกับค่าแรงดันไฟฟ้าที่ระบุไว้บนแผ่นป้ายพิกัดเครื่อง

การเปิด-ปิดเครื่อง

เปิดเครื่องทำงานโดยกดสวิทช์เปิด-ปิด 1 และกดค้างไว้

ล็อคเครื่องทำงานโดยกดสวิทช์เปิด-ปิด 1 เลื่อนสวิทช์เปิด-ปิด 1 ไปด้านท้าย

ปิดเครื่องโดยปล่อยนิ้วจากสวิทช์เปิด-ปิด 1 หรือเมื่อเครื่องล็อคการทำงานอยู่ ให้กดสวิทช์เปิด-ปิด 1 สั้นๆ และปล่อยนิ้ว

ข้อแนะนำในการทำงาน

ใบเลื่อยและรางนำใบเลื่อย

รางนำใบเลื่อยและใบเลื่อยที่เข้าชุดกันมีให้เลือกใช้มากมายหลายชนิดขึ้นกับความหนาของวัสดุที่จะตัด สำหรับข้อมูลเพิ่มเติมกรุณาดูในหัวข้อสรุปเกี่ยวกับอุปกรณ์ประกอบ

แผ่นฐาน

ท่านสามารถใช้เครื่องตัดฟองน้ำทำงานโดยใช้หรือไม่ใช้แผ่นฐานร่วมด้วยก็ได้ แผ่นฐานมีลูกกลิ้งประกอบติดอยู่ ทำให้เคลื่อนนำเครื่องตัดได้สะดวกและสามารถตัดเป็นมุมฉากได้
สำหรับการตัดไม่เลือกแบบและการตัดออก ขอแนะนำให้ทำงานโดยไม่ใช้แผ่นฐาน

การตัดฟองน้ำ

เพื่อให้ได้งานตัดที่ประณีต โดยเฉพาะอย่างยิ่งเมื่อตัดฟองน้ำอ่อนนิ่มและวัสดุคล้ายคลึง ให้ป้อนชิ้นงานเข้าหาเครื่องด้วยแรงกดพอประมาณ ขณะทำงานอย่าบีบวัสดุเข้าหากัน หรือยืดวัสดุออกจากกันแรงเกินควร

ถอดแผ่นฐานออกเมื่อต้องการตัดออกขนาดเล็ก ใช้มีดหรือกรรไกรเจาะวัสดุ จากนั้นให้ใส่รางนำใบเลื่อยเข้าในรูเจาะ และทำการตัดออก

สำหรับการตัดออกที่ใหญ่กว่า ต้องเจาะช่องทางเข้าให้ใหญ่พอที่จะใส่รางนำใบเลื่อยพร้อมแผ่นฐานที่ประกอบติดอยู่เข้าไปได้ เอาใจใส่ดูไม่ให้มีสิ่งกีดขวางอยู่ใต้วัสดุ เคลื่อนเครื่องมือไฟฟ้าโดยใช้แรงกดพอประมาณไปตามเส้นตัดออก

การบำรุงรักษาและการบริการ

การบำรุงรักษาและการทำความสะอาด

ดึงปลั๊กไฟออกจากเต้าเสียบก่อนปรับแต่งเครื่อง

เพื่อให้ทำงานได้อย่างถูกต้องและปลอดภัย ต้องรักษาเครื่องและช่องระบายอากาศให้สะอาดอยู่เสมอ

ทำความสะอาดรางนำใบเลื่อยและใบเลื่อยเป็นประจำ คือหลังจากปฏิบัติงานไปแล้วประมาณ 8 ชั่วโมง ให้ถอดใบเลื่อยออกจากเครื่องมือไฟฟ้าและทำความสะอาดด้วยน้ำมันเบนซินเป็นดีที่สุด หากจำเป็นให้ใช้เครื่องขูดเพื่อทำความสะอาดรางนำใบเลื่อย ทาน้ำมันเคลือบบางๆ บนรางนำใบเลื่อยก่อนประกอบใบเลื่อยใหม่หรือใบเลื่อยที่ลับคมเข้าไป

เครื่องมือไฟฟ้านี้ผ่านกรรมวิธีการผลิตและตรวจสอบอย่างละเอียดถี่ถ้วนมาแล้ว ถึงกระนั้น หากเครื่องเกิดขัดข้อง ต้องส่งเครื่องให้ศูนย์บริการหลังการขายสำหรับเครื่องมือไฟฟ้า บ๊อช ซ่อมแซม

เมื่อต้องการสอบถามและสั่งซื้ออะไหล่ กรุณาแจ้งหมายเลขสินค้าสิบหลักบนแผ่นป้ายรุ่นของเครื่องทุกครั้ง

การบริการและการให้คำแนะนำลูกค้า

ภาพขยายและข้อมูลเกี่ยวกับอะไหล่ กรุณาดูใน
www.bosch-pt.com

ในกรณีประกัน ซ่อมแซม หรือซื้อชิ้นส่วนมาเปลี่ยน กรุณาติดต่อผู้ขายที่ได้รับแต่งตั้งเท่านั้น

ประเทศไทย

สำนักงาน

บริษัท โรเบิร์ต บ๊อช จำกัด
ชั้น 11 ตึกลิเบอร์ตี้ สแควร์
287 ถนนสีลม
กรุงเทพฯ 10500
โทรศัพท์ . . . . +66 (0)2 / 6 31 18 79 – 18 88 (10 หมายเลข)
โทรสาร . . . . +66 (0)2 / 2 38 47 83

ตู้ไปรษณีย์

บริษัท โรเบิร์ต บ๊อช จำกัด
แผนกเครื่องมือไฟฟ้า
ตู้ ปณ. 20 54
กรุงเทพฯ 10501
ประเทศไทย

ศูนย์บริการซ่อมและฝึกอบรม

ศูนย์บริการซ่อมและฝึกอบรมบ๊อช
2869 – 2869/1 ซอยบ้านกล้วย
ถนนพระรามที่ 4 (ใกล้ทางรถไฟสายปากน้ำเก่า)
พระโขนง
กรุงเทพฯ 10110
ประเทศไทย
โทรศัพท์ . . . . +66 (0)2 / 6 71 78 00 – 4
โทรสาร . . . . +66 (0)2 / 2 49 42 96
โทรสาร . . . . +66 (0)2 / 249 5299

การกำจัดขยะ

เครื่องมือ อุปกรณ์ประกอบ และหีบห่อ ต้องนำไปแยกประเภทวัสดุเพื่อนำกลับมาใช้ใหม่โดยไม่ทำลายสภาพแวดล้อม

ขอสงวนสิทธิ์ในการเปลี่ยนแปลงโดยไม่ต้องแจ้งล่วงหน้า

Petunjuk-Petunjuk Umum

⚠ PERHATIKANLAH **Semua petunjuk-petunjuk harus dibaca.** Kesalahan dalam menjalankan petunjuk-petunjuk berikut ini dapat mengakibatkan kontak listrik, kebakaran dan/atau luka-luka yang berat. Kata „perkakas listrik“ yang disebutkan di dalam petunjuk-petunjuk berikut ini adalah sebutan untuk perkakas listrik (dengan kabel listrik) dan untuk perkakas listrik pakai aki (tanpa kabel listrik).

Simpanlah petunjuk-petunjuk ini dengan seksama.

1) Tempat kerja

a) **Jagalah supaya tempat kerja selalu bersih dan rapi.** Tempat kerja yang tidak rapi dan tidak terang dapat mengakibatkan terjadinya kecelakaan.

b) **Janganlah menggunakan perkakas listrik di tempat di mana dapat terjadi ledakan, di mana ada cairan, gas atau debu yang mudah terbakar.** Perkakas listrik dapat memancarkan bunga api yang lalu mengakibatkan debu atau uap terbakar.

c) **Selama menggunakan perkakas listrik, jauhkan anak-anak dan orang-orang lain dari tempat kerja.** Jika konsentrasi terganggu, bisa jadi Anda tidak bisa mengendalikan perkakas listrik tersebut.

2) Keamanan listrik

a) **Steker dari perkakas listrik harus cocok pada stopkontak. Janganlah sekali-kali merubah steker. Janganlah menggunakan steker perantara bersama dengan perkakas listrik yang mempunyai hubungan arde.** Steker yang tidak dirubah dan stopkontak yang cocok mengurangi bahaya terjadinya kontak listrik.

b) **Jagalah supaya badan Anda tidak bersentuhan dengan permukaan yang mempunyai hubungan arde, misalnya pipa-pipa, radiator pemanas ruangan, kompor listrik dan lemari es.** Ada risiko besar terjadi kontak listrik, jika badan Anda mempunyai hubungan arde.

c) **Jagalah supaya perkakas listrik tidak kena hujan atau menjadi basah.** Air yang masuk ke dalam perkakas listrik menambah risiko terjadinya kontak listrik.

d) **Janganlah menyalah gunakan kabel listrik untuk mengangkat dan menggantungkan perkakas listrik atau untuk menarik steker dari stopkontak. Jagalah supaya kabel listrik tidak kena panas, minyak, pinggiran yang tajam atau bagian-bagian perkakas yang bergerak.** Kabel listrik yang rusak atau tersangkut menambah risiko terjadinya kontak listrik.

e) **Jika Anda menggunakan perkakas listrik di luar gedung, gunakanlah hanya kabel sambungan yang juga diizinkan untuk pemakaian di luar gedung.** Penggunaan kabel sambungan yang cocok untuk pemakaian di luar gedung mengurangi risiko terjadinya kontak listrik.

3) Keselamatan kerja

a) **Berhati-hatilah selalu, perhatikanlah apa yang Anda kerjakan dan bekerjalah dengan seksama jika menggunakan perkakas listrik. Janganlah menggunakan perkakas listrik, jika Anda capai atau berada di bawah pengaruh narkoba, minuman keras atau obat.** Jika Anda sekejap mata saja tidak berhati-hati sewaktu menggunakan perkakas listrik, dapat terjadi luka-luka berat.

b) **Pakailah pakaian dan sarana pelindung dan pakailah selalu kaca mata pelindung.** Dengan memakai pakaian dan sarana pelindung, misalnya kedok anti debu, sepatu tertutup yang tidak licin, helmet pelindung atau pemalut telinga sesuai dengan pekerjaan yang dilakukan dengan perkakas listrik, bahaya terjadinya luka-luka dapat dikurangi.

c) **Jagalah supaya perkakas listrik tidak dihidupkan secara tidak disengaja. Perhatikan bahwa perkakas listrik dalam penyetelan mati, jika steker dimasukkan ke dalam stopkontak.** Jika selama mengangkat perkakas listrik jari Anda berada pada tombol untuk menghidupkan dan mematikan atau perkakas listrik yang dalam penyetelan hidup disambungkan pada listrik, dapat terjadi kecelakaan.

d) **Lepaskan semua perkakas-perkakas penyetelan atau kunci-kunci pas sebelum mesin dihidupkan.** Perkakas atau kunci yang berada di dalam bagian yang berputar dapat mengakibatkan terjadinya luka-luka.

e) **Janganlah menjadi lengah. Berdirilah secara mantap dan jagalah selalu keseimbangan.** Dengan demikian Anda bisa mengendalikan perkakas listrik dengan lebih baik, jika terjadi sesuatu dengan tiba-tiba.

f) **Pakailah pakaian yang cocok. Janganlah memakai pakaian yang longgar atau perhiasan. Jagalah supaya rambut, pakaian dan sarung tangan tidak masuk dalam bagian-bagian perkakas yang bergerak.** Pakaian yang longgar, rambut panjang atau perhiasan dapat tersangkut dalam bagian perkakas yang bergerak.

g) **Jika ada kemungkinan untuk memasangkan sarana penghisapan dan penampungan debu, perhatikan bahwa sarana-sarana ini telah dipasangkan dan digunakan dengan betul.** Penggunaan sarana-sarana ini mengurangi bahaya yang disebabkan debu.

4) **Penggunaan dan penanganan perkakas listrik dengan seksama**

a) **Janganlah membebankan perkakas listrik terlalu berat. Gunakan selalu perkakas listrik yang cocok untuk pekerjaan yang dilakukan.** Dengan perkakas listrik yang cocok Anda bekerja lebih baik dan lebih aman dalam batas-batas kemampuan yang ditentukan.

b) **Janganlah menggunakan perkakas listrik yang tombolnya rusak.** Perkakas listrik yang tidak bisa dihidupkan atau dimatikan, berbahaya dan harus direparasikan.

c) **Tariklah steker dari stopkontak, sebelum Anda melakukan penyetelan pada perkakas listrik, mengganti alat-alat kerja atau sebelum menyimpan perkakas listrik.** Tindakan keselamatan kerja ini mengurangi bahaya perkakas listrik hidup secara tidak disengaja.

d) **Simpanlah perkakas listrik yang tidak digunakan di luar jangkauan anak-anak. Janganlah mengizinkan orang-orang yang tidak mengenal perkakas listrik ini atau yang belum membaca petunjuk-petunjuk ini, menggunakan perkakas listrik ini.** Perkakas listrik bisa menjadi berbahaya, jika digunakan oleh orang-orang yang tidak mengenalnya.

e) **Rawatlah perkakas listrik dengan seksama. Periksalah, apakah bagian-bagian perkakas listrik yang bergerak berfungsi dengan baik dan tidak tersangkut, apakah ada bagian-bagian yang patah atau rusak sedemikian, sehingga dapat mempengaruhi jalannya perkakas listrik. Biarkan bagian-bagian perkakas yang rusak direparasikan, sebelum Anda mulai menggunakan perkakas listrik.** Banyak kecelakaan terjadi karena perkakas listrik tidak dirawat dengan seksama.

f) **Perhatikan supaya alat-alat pemotong selalu tajam dan bersih.** Alat-alat pemotong dengan mata-mata pemotong yang tajam dan dirawat dengan seksama tidak mudah tersangkut dan lebih mudah dikendalikan.

g) **Gunakanlah semua perkakas listrik, aksesori, alat-alat kerja dsb. sesuai dengan petunjuk-petunjuk ini dan menurut kegunaan untuk masing-masing tipe perkakas listrik. Perhatikan syarat-syarat kerja dan macam pekerjaan yang dilakukan.** Penggunaan perkakas listrik untuk macam pekerjaan yang tidak cocok dengan kegunaannya bisa mengakibatkan keadaan yang berbahaya.

5) **Servis**

a) **Biarkan perkakas listrik Anda direparasikan hanya oleh orang-orang ahli yang berpengalaman dan hanya dengan menggunakan suku cadang yang asli.** Dengan demikian terjamin keselamatan kerja dengan perkakas listrik ini secara sinambung.

Petunjuk-petunjuk khusus untuk perkakas-perkakas tertentu

- **Janganlah mengerjakan bahan-bahan yang mengandung asbes.** Asbes dianggap bisa mengakibatkan penyakit kanker.
- **Janganlah menggunakan perkakas listrik, jika kabelnya rusak. Janganlah menyentuh kabel yang rusak dan tariklah steker dari stopkontak, jika kabel menjadi rusak selama penggunaan perkakas listrik.** Kabel yang rusak membuat risiko terjadinya kontak listrik menjadi lebih besar.
- **Sambungkanlah perkakas-perkakas listrik yang digunakan di luar gedung pada sakelar pelindung terhadap arus penyimpangan (FI).**
- **Jauhkan tangan-tangan Anda dari tempat penggergajian. Janganlah menjangkau di bawah benda yang dikerjakan.** Persentuhan dengan mata gergaji bisa mengakibatkan luka-luka.

Penjelasan tentang cara berfungsi

Semua petunjuk-petunjuk harus dibaca. Jika petunjuk-petunjuk berikut tidak ditaati atau dijalankan salah, bisa terjadi kontak listrik, kebakaran dan/atau luka-luka yang berat.

Bukalah halaman lipatan dengan gambar dari perkakas dan biarkan halaman ini terbuka selama Anda membaca petunjuk-petunjuk untuk penggunaan.

Penggunaan perkakas listrik

Mesin ini cocok untuk mengerjakan pemotongan aneka bentuk pada busa dari bahan sintetik, karet busa dan bahan-bahan yang serupa.

Bagian-bagian mesin

Nomor-nomor dari bagian-bagian perkakas listrik sesuai dengan gambar perkakas listrik pada halaman bergambar.

1 Tombol untuk menghidupkan dan mematikan mesin
2 Punggung mata gergaji*
3 Mata gergaji berganda*
4 Pelat dasar
5 Baut
6 Pelat penutup
7 Mur tangan
8 Baut pemegang untuk pelat dasar

***Aksesori yang ada dalam gambar atau yang diterangkan kadang-kadang tidak termasuk dalam perkakas listrik yang dipasok.**

Data teknis

Mesin gergaji bahan busa		**GSG 300 PROFESSIONAL**
Nomor model		0 601 575 1..
Masukan nominal	W	350
Daya	W	185
Banyaknya langkah tanpa beban	min^{-1}	3200
Banyaknya langkah sewaktu dibebani	min^{-1}	2100
Kedalaman pemotongan maks.	mm	300
Berat sesuai dengan EPTA-Procedure 01/2003	kg	1,6
Klasifikasi keamanan		□/II

Data-data berlaku untuk tegangan nominal [U] 230/240 V. Pada tegangan yang lebih rendah dan pada model khusus mancanegara data-data ini bisa berlainan.

Perhatikanlah nomor model perkakas listrik Anda yang tercantum pada label tipe mesin. Nama dagang dari beberapa perkakas listrik bisa berbeda.

Keterangan tentang Kebisikan/Vibrasi

Angka-angka hasil pengukuran dihitung sesuai dengan peraturan EN 60745.

Tekanan bunyi yang dinilai A dari perkakas listrik biasanya 79 dB(A). Ketidak tepatan pengukuran K=3 dB.
Nilai kebisikan selama bekerja bisa melampaui 85 dB(A).
Pakailah pemalut telinga!

Vibrasi tangan-lengan biasanya lebih kecil dari 2,5 m/s^2.

Cara memasang

Sebelum mulai dengan pekerjaan pada perkakas listrik, tariklah steker dari stopkontak.

Memasang punggung mata gergaji (lihat gambar A)

Lepaskan baut-baut **5** dari rumahan dan singkirkan. Pasangkan punggung mata gergaji **2** sedemikian pada rumahan, sehingga pin posisi cocok pada lubang-lubangnya. Kencangkan punggung mata gergaji **2** dengan baut-baut **5** pada rumahan mesin.

Memasang/mengganti mata gergaji (lihat gambar B)

Pakailah sarung tangan pelindung pada waktu memasang mata gergaji. Bisa terjadi luka-luka jika mata gergaji tersentuh.

Kendorkan mur tangan-mur tangan **7** dan lepaskannya bersama dengan ring fer-ring fer dan pelat penutup **6**.

❶ Masukkan mata gergaji berganda **3** di bagian bawah dari punggung mata gergaji **2** dahulu. Perhatikanlah supaya lubang memanjang dari mata gergaji-mata gergaji berada pada pin posisi dari punggung mata gergaji.

❷ Setelah itu, gantungkan mata gergaji berganda **3** sedemikian pada hidung pembawa, sehingga mata gergaji-mata gergaji duduk pas dalam punggung mata gergaji.

Pasangkan pelat penutup **6** pada pin berulir pada rumahan dan kencangkannya dengan mur tangan-mur tangan **7**. Perhatikanlah supaya ring fer-ring fer terpasang.

Memasang pelat dasar (lihat gambar C)

Pasangkan punggung mata gergaji **2** pada lubang untuknya pada pelat dasar **4**. Kencangkan baut pemegang untuk pelat dasar **8**.

Penggunaan

Cara penggunaan

Perhatikan tegangan jaringan listrik! Tegangan jaringan listrik harus sesuai dengan tegangan listrik yang tercantum pada label tipe perkakas listrik.

Menghidupkan/mematikan perkakas listrik

Untuk **menghidupkan**, tekan tombol untuk menghidupkan dan mematikan **1** dan tahan tekanan.

Untuk **menahan** tekanan pada tombol untuk menghidupkan dan mematikan mesin **1**, dorongkan tombol **1** ke belakang.

Untuk **mematikan** perkakas listrik, lepaskan tombol untuk menghidupkan dan mematikan mesin **1** atau jika tombol terkunci, tekan tombol **1** sebentar saja dan kemudian lepaskan.

Petunjuk-petunjuk untuk pemakaian

Mata gergaji dan punggung mata gergaji

Tergantung dari ketebalan bahan yang dikerjakan, bisa dipasangkan berbagai macam punggung mata gergaji dan mata gergaji yang cocok padanya, untuk hal ini lihatlah daftar dari aksesori.

Pelat dasar pakai roda

Mesin gergaji bahan busa bisa digunakan dengan atau tanpa pelat dasar. Dengan pelat dasar pakai roda mesin bisa dikendalikan dengan mudah dan untuk pemotongan yang tegak lurus.
Untuk membuat pemotongan yang beraneka bentuknya atau pemotongan dalam lingkup tertutup, sebaiknya tidak digunakan pelat dasar.

Mengerjakan bahan busa

Untuk membuat pemotongan yang amat teliti, terutama jika mengerjakan bahan busa yang lunak atau bahan-bahan serupa, janganlah mendorongkan mesin terlalu kuat. Selama mengerjakan bahan, janganlah menarik atau menekan bahan terlalu keras.

Lepaskan pelat dasar jika mengerjakan pemotongan kecil dalam lingkup tertutup. Tusukkan pisau atau gunting ke dalam bahan, kemudian punggung mata gergaji dimasukkan dalam lubang kecil ini, lalu pemotongan dalam lingkup tertutup bisa dikerjakan.

Jika membuat pemotongan yang besar dalam lingkup tertutup, lubang permulaan harus dibuat sedemikian besarnya sehingga punggung mata gergaji dengan pelat dasar yang sudah dipasangkan, bisa melalui lubang ini. Perhatikanlah bahwa alas di mana bahan terletak, bebas dari benda-benda lainnya. Jalankan perkakas listrik dengan dorongan yang tidak terlalu besar pada garis pemotongan.

Rawatan dan servis

Rawatan dan kebersihan

Sebelum mulai dengan pekerjaan pada perkakas listrik, tariklah steker dari stopkontak.

Perkakas listrik dan lubang ventilasi harus selalu dibersihkan supaya perkakas bisa digunakan dengan baik dan aman.

Bersihkanlah punggung mata gergaji dan mata gergaji-mata gergaji secara berkala, yaitu setiap kali setelah digunakan kira-kira 8 jam. Untuk membersihkan, keluarkan mata gergaji-mata gergaji dari perkakas listrik dan bersihkan mata gergaji-mata gergaji sebaiknya dengan bensin. Jika perlu, gunakan sekrap untuk membersihkan punggung mata gergaji. Lumasi sedikit punggung mata gergaji sebelum memasang mata gergaji yang baru atau mata gergaji yang telah diasah.

Jika pada suatu waktu perkakas listrik ini tidak bisa berjalan meskipun telah diproduksikan dan diperiksa dengan seksama, maka reparasinya harus dilakukan oleh Service Center perkakas listrik Bosch yang resmi.

Jika Anda hendak menanyakan sesuatu atau memesan suku cadang, sebutkan selalu nomor model yang terdiri dari 10 angka dan tercantum pada label tipe pekakas.

Servis dan informasi bagi pelanggan

Gambar-gambar teknis dari bagian-bagian perkakas dan keterangan tentang suku cadang bisa dilihat di:
www.bosch-pt.com

Hubungilah selalu agen Bosch dalam hal garansi, reparasi dan pembelian suku cadang.

Indonesia

P. T. Multi Tehaka
Karang Anyar Permai Block B-24
Jl. Karang Anyar No. 55
Jakarta Pusat 10740
Indonesia
✆ . . . . +62 (0)21 / 6 59 52 22 (5 lines)
Fax. . . . .+62 (0)21 / 6 59 52 52 – 3
E-Mail: sales@bosch.co.id
www.bosch.co.id

Cara membuang

Perkakas listrik, aksesori dan kemasan sebaiknya didaur ulangkan sesuai dengan usaha melestarikan alam.

Perubahan adalah hak Bosch.

Nguyên tắc An toàn chung

⚠ Lưu ý **Đọc kỹ mọi hướng dẫn.** Không tuân thủ các hướng dẫn được liệt kê dưới đây có thể bị điện giựt, gây cháy và/hay bị thương tật nghiêm trọng. Thuật ngữ "dụng cụ điện cầm tay" trong tất cả cảnh báo được liệt kê ở dưới là đề cập đến sự vận hành dụng cụ điện cầm tay chủ yếu với máy (có dây dẫn điện) hay vận hành bằng pin (không dây dẫn điện).

Giữ lại các hướng dẫn này.

1) **Khu vực làm việc**
   a) **Giữ nơi làm việc sạch và đủ ánh sáng.** Nơi làm việc bừa bộn và tối tăm dễ gây ra tai nạn.
   b) **Không vận hành dụng cụ điện cầm tay trong môi trường dễ gây nổ, chẳng hạn như nơi có chất lỏng dễ cháy, khí đốt hay rác.** Dụng cụ điện cầm tay tạo ra các tia lửa nên có thể làm rác bén cháy hay bốc khói.
   c) **Không để trẻ em hay người đến xem đứng gần khi vận hành dụng cụ điện cầm tay.** Sự phân tâm có thể gây ra sự mất điều khiển.

2) **An toàn về điện**
   a) **Phích cắm của dụng cụ điện cầm tay phải thích hợp với ổ cắm. Không bao giờ được độ lại phích cắm dưới mọi hình thức. Không được sử dụng phích tiếp hợp nối tiếp đất (dây mát).** Phích cắm nguyên bản và ổ cắm đúng loại sẽ làm giảm nguy cơ bị điện giựt.
   b) **Tránh không để thân thể tiếp xúc với đất hay bề mặt tiếp đất như đường ống, lò sưởi, hàng rào và tủ lạnh.** Có nhiều nguy cơ bị điện giựt hơn nếu cơ thể bạn bị tiếp hay nối đất.
   c) **Không được để dụng cụ điện cầm tay ngoài mưa hay ở tình trạng ẩm ướt.** Nước vào máy sẽ làm tăng nguy cơ bị điện giựt.
   d) **Không được làm hỏng dây dẫn điện. Không bao giờ được nắm dây dẫn để xách, kéo hay rút phích cắm dụng cụ điện cầm tay. Không để dây gần nơi có nhiệt độ cao, dầu nhớt, vật nhọn bén hay bộ phận chuyển động.** Làm hỏng hay cuộn rối dây dẫn làm tăng nguy cơ bị điện giựt.
   e) **Khi sử dụng dụng cụ điện cầm tay ngoài trời, dùng dây nối thích hợp cho việc sử dụng ngoài trời.** Sử dụng dây nối thích hợp cho việc sử dụng ngoài trời làm giảm nguy cơ bị điện giựt.

3) **An toàn cá nhân**
   a) **Hãy tỉnh táo, biết rõ mình đang làm gì và hãy sử dụng ý thức khi vận hành dụng cụ điện cầm tay. Không sử dụng dụng cụ điện cầm tay khi đang mệt mỏi hay do ảnh hưởng của chất gây nghiện, rượu hay dược phẩm.** Một thoáng mất tập trung khi đang vận hành dụng cụ điện cầm tay có thể gây thương tích nghiêm trọng cho bản thân.
   b) **Sử dụng thiết bị bảo hộ. Luôn luôn đeo kính bảo vệ mắt.** Thiết bị bảo hộ như khẩu trang, giày chống trợt, nón bảo hộ, hay thiết bị bảo vệ tai khi được sử dụng đúng nơi đúng chỗ sẽ làm giảm nguy cơ thương tật cho bản thân.
   c) **Phòng tránh máy khởi động bất ngờ. Bảo đảm công tắc máy ở vị trí tắt trước khi cắm điện.** Ngáng ngón tay vào công tắc máy để xách hay cắm điện dụng cụ điện cầm tay vào khi công tắc ở vị trí mở dễ dẫn đến tai nạn.
   d) **Lấy mọi chìa hay khóa điều chỉnh ra trước khi mở điện dụng cụ điện cầm tay.** Khóa hay chìa còn gắn dính vào bộ phận quay của dụng cụ điện cầm tay có thể gây thương tích cho bản thân.
   e) **Không rướn người. Luôn luôn giữ tư thế đứng thích hợp và thăng bằng.** Điều này tạo cho việc điều khiển dụng cụ điện cầm tay tốt hơn trong mọi tình huống bất ngờ.
   f) **Trang phục thích hợp. Không mặc quần áo lùng thùng hay mang trang sức. Giữ tóc, quần áo và găng tay xa khỏi các bộ phận chuyển động.** Quần áo lùng thùng, đồ trang sức hay tóc dài có thể bị cuốn vào các bộ phận chuyển động.
   g) **Nếu có các thiết bị đi kèm để nối máy hút bụi và các phụ kiện khác, bảo đảm các thiết bị này được nối và sử dụng tốt.** Sử dụng các thiết bị này có thể làm giảm các độc hại do bụi.

4) **Sử dụng và bảo dưỡng dụng cụ điện cầm tay**

a) **Không được ép máy. Sử dụng dụng cụ điện cầm tay đúng loại theo đúng ứng dụng của bạn.** Dụng cụ điện cầm tay đúng chức năng sẽ làm việc tốt và an toàn hơn theo đúng tiến độ mà máy được thiết kế.

b) **Không sử dụng dụng cụ điện cầm tay nếu như công tắc không tắt và mở được.** Bất kỳ dụng cụ điện cầm tay nào mà không thể điều khiển được bằng công tắc là nguy hiểm và phải được sửa chữa.

c) **Rút phích cắm ra khỏi nguồn điện trước khi tiến hành bất kỳ điều chỉnh nào, thay phụ kiện, hay cất dụng cụ điện cầm tay.** Các biện pháp ngăn ngừa như vậy làm giảm nguy cơ dụng cụ điện cầm tay khởi động bất ngờ.

d) **Cất giữ dụng cụ điện cầm tay không dùng tới nơi trẻ em không lấy được và không cho người chưa từng biết dụng cụ điện cầm tay hay các hướng dẫn này sử dụng dụng cụ điện cầm tay.** Dụng cụ điện cầm tay nguy hiểm khi ở trong tay người chưa được chỉ cách sử dụng.

e) **Bảo quản dụng cụ điện cầm tay. Kiểm tra xem các bộ phận chuyển động có bị sai lệch hay kẹt, các bộ phận bị rạn nứt và các tình trạng khác có thể ảnh hưởng đến sự vận hành của máy. Nếu bị hư hỏng, phải sửa chữa máy trước khi sử dụng.** Nhiều tai nạn xảy ra do bảo quản dụng cụ điện cầm tay tồi.

f) **Giữ các dụng cụ cắt bén và sạch.** Bảo quản đúng cách các dụng cụ cắt có cạnh cắt bén làm giảm khả năng bị kẹt và dễ điều khiển hơn.

g) **Sử dụng dụng cụ điện cầm tay, phụ kiện, đầu cài v. v., đúng theo các chỉ dẫn này và đúng như mục đích thiết kế cho từng loại dụng cụ điện cầm tay chuyên dụng, lưu ý đến điều kiện làm việc và công việc phải làm.** Sử sự dụng dụng cụ điện cầm tay khác với mục đích thiết kế có thể tạo nên tình huống nguy hiểm.

5) **Bảo dưỡng**

a) **Đưa dụng cụ điện cầm tay của bạn đến thợ chuyên môn để bảo dưỡng, chỉ sử dụng phụ tùng đúng chủng loại để thay.** Điều này sẽ đảm bảo sự an toàn của máy được giữ nguyên.

Chỉ dẫn chi tiết để sử dụng máy An toàn

- **Không sử dụng vật liệu có chứa chất amiăng.** Amiăng được xem là chất gây ung thư.
- **Không bao giờ được sử dụng máy có dây dẫn bị hỏng. Không được chạm vào dây dẫn bị hỏng và kéo phích cắm chính ra trong lúc vận hành mà dây dẫn bị hỏng.** Dây dẫn bị hỏng làm tăng nguy cơ bị điện giựt.
- **Nối máy sử dụng ngoài trời thông qua thiết bị ngắt mạch tự động (RCD).**
- **Để tay tránh xa khỏi phạm vi cắt. Không được tiếp chạm với phần bên dưới vật gia công.** Tiếp xúc với lưỡi cưa có thể dẫn đến việc bị thương tích.

Mô tả Chức năng

Đọc tất cả mọi hướng dẫn. Không tuân theo tất cả các hướng dẫn được liệt kê dưới đây có thể bị điện giựt, cháy và/hay bị thương tích nghiêm trọng.

Trong khi đọc các hướng dẫn sử dụng, mở trang gấp hình ảnh máy và để mở nguyên như vậy.

Dành Sử dụng cho

Máy được thiết kế để cắt các loại mút vật liệu dẻo được làm bằng nhựa, cao su hay các loại vật liệu tương tự.

Các Chi tiết Máy

Sự đánh số các chi tiết của máy là để tham khảo hình minh họa máy ở trang hình ảnh.

1 Công tắc Tắt/Mở
2 Bộ phận cố định chiều lưỡi cưa*
3 Lưỡi cưa đôi*
4 Chân đế
5 Vít
6 Nắp chụp
7 Vít tán vặn khía
8 Vít căng chân đế

***Không phải tất cả các phụ kiện trong minh họa hay mô tả đi kèm theo máy như là tiêu chuẩn khi giao hàng.**

Thông Số Kỹ Thuật

Máy cắt mút cao su		**GSG 300 PROFESSIONAL**
Mã số máy		0 601 575 1..
Công suất vào danh định	W	350
Công suất ra	W	185
Tốc độ khoảng chạy không tải	spm	3200
Tốc độ khoảng chạy có tải	spm	2100
Công suất cắt, tối đa	mm	300
Trọng lượng theo Qui trình EPTA 01/2003	kg	1,6
Cấp độ bảo vệ		⧈/II

Các giá trị đã cho có hiệu lực cho điện thế danh định [U] 230/240 V. Đối với điện thế thấp hơn và các loại máy dành riêng cho một số quốc gia, các giá trị này có thể thay đổi.

Xin vui lòng xem kỹ mã số máy trên nhãn máy của bạn. Tên thương mãi của từng máy có thể khác nhau.

Thông tin về Tiếng ồn/Độ rung

Các giá trị đo đạc được xác định dựa theo chuẩn EN 60745.

Trị số áp lực âm thanh lượng định loại A tiêu biểu của máy là 79 dB(A). Phạm vi dao động K=3 dB. Tiếng ồn khi vận hành có thể vượt quá 85 dB(A). **Hãy mang dụng cụ bảo vệ tai!**

Độ rung tiêu biểu nơi tay/cánh tay là dưới 2,5 m/s^2.

Sự ráp vào

Trước khi tiến hành bất cứ việc gì trên máy, kéo phích cắm chính ra.

Ráp Bộ phận Cố định Chiều Lưỡi Cưa (xem hình A)

Tháo các vít ra **5** khỏi thân máy. Lắp bộ phận cố định chiều lưỡi cưa **2** lên trên thân máy với cách thức sao cho các chốt gắn âm vào các lỗ tương ứng và bắt các vít vào để cho chắc chắn **5**.

Lắp vào/Thay Thế Lưỡi Cưa (xem hình B)

Khi lắp lưỡi cưa, hãy mang găng bảo vệ tay vào. Có nguy cơ bị thương tích khi chạm vào lưỡi cưa.

Nới lỏng và tháo các vít tán vặn khía ra **7** cùng với vòng đệm lò xo và chụp đậy **6**.

❶ Trước tiên, lắp lưỡi cưa đôi **3** vào phần chân của bộ phận cố định chiều lưỡi cưa **2**, chú ý rằng các khe dọc của các lưỡi cưa ăn vào khớp chốt định vị của bộ phận cố định chiều lưỡi cưa.

❷ Thứ hai, chỉnh đặt đầu của lưỡi cưa đôi **3** lên trên các chốt đội dẫn động, bảo đảm các lưỡi cưa nằm đúng vị trí bên trong bộ phận cố định chiều lưỡi cưa.

Lắp chụp đậy vào **6** lên trên các vít cấy chìm trên thân máy và vặn chắc chúng lại bằng các vít tán vặn khía **7**. Bảo đảm là vòng đệm lò xo cũng đã được gắn vào.

Lắp Chân Đế (xem hình C)

Gắn bộ phận cố định chiều lưỡi cưa **2** vào trong các khất tương ứng nằm trên chân đế **4**. Siết chặt vít căng **8**.

Vận hành

Bắt đầu vận hành

Tuân thủ theo đúng điện thế! Điện thế nguồn phải đúng với điện thế đã ghi rõ trên nhãn máy.

Bật Mở và Tắt

Để khởi **động máy**, nhấn công tắc Tắt/Mở **1** và nhấn giữ xuống.

Để **khóa** công tắc nhấn Tắt/Mở **1**, đẩy lùa công tắc Tắt/Mở **1** ra phía sau.

Để **tắt** dụng cụ điện, nhả công tắc Tắt/Mở **1**, hay ngay khi đã bị khóa, nhấn nhanh công tắc Tắt/Mở **1** và sau đó nhả ra ngay.

Hướng dẫn sử dụng

Lưỡi Cưa và Bộ phận Cố định Chiều Lưỡi Cưa

Tùy theo độ dày của vật liệu phải gia công, có một số loại bộ phận cố định chiều lưỡi cưa và các loại lưỡi cưa tương ứng mà ta có thể sử dụng. Xem Phần Phụ kiện Tổng quát để biết thêm chi tiết.

Chân Đế

Máy cắt mút cao su có thể dùng cùng với chân đế hay không cần sử dụng. Chân đế được trang bị kèm theo trục lăn, nhờ đó cho phép ta sử dụng và điều khiển máy cắt có dạng góc vuông được dễ dàng. Để cắt các dạng hình không tính trước và để cắt lộng, xin đề nghị là không sử dụng chân đế để gia công.

Cắt Mút

Để có đường cắt chính xác, đặc biệt là với loại mút mềm hay các loại vật liệu tương tự, chỉ nên cho lưỡi cưa ăn vào vừa phải. Không được nén chặt vật liệu lại với nhau hoặc là vắt căng ra chặt quá trong khi gia công.

Tháo chân đế ra để luồn qua khoảng hở nhỏ hơn. Dùng dao hay kéo dùi lủng vật liệu, sau đó lắp bộ phận cố định chiều lưỡi cưa vào khoảng hở và thực hiện việc cắt lộng.

Để cắt luồn qua khoảng hở lớn hơn, chọn nguyên một khoảng hở đủ lớn để luồn bộ phận cố định chiều lưỡi cưa có cả chân đế đã gắn sẵn qua. Hãy chú ý là không có vật cản trở nào nằm bên dưới vật liệu. Đẩy dụng cụ điện với lực áp vừa phải dọc theo đường cắt lộng.

Bảo dưỡng và Bảo quản

Bảo dưỡng và Làm sạch

Trước khi tiến hành bất cứ việc gì trên máy, kéo phích cắm chính ra.

Để được an toàn và máy hoạt động đúng chức năng, luôn luôn giữ máy và các khe thông gió được sạch.

Định kỳ làm sạch bộ phận cố định chiều lưỡi cưa và lưỡi cưa là vào khoảng sau 8 tiếng đồng hồ hoạt động. Tháo lưỡi cưa ra theo định kỳ này và làm sạch, tốt nhất là dùng xăng để làm sạch lưỡi cưa. Nếu cần thiết, dùng dụng cụ cạo để làm sạch bộ phận cố định chiều lưỡi cưa. Thoa một lớp mỏng dầu nhờn lên trên bộ phận cố định chiều lưỡi cưa trước khi lắp lưỡi cưa mới vào hay lưỡi cưa đã được mài bén lại.

Nếu giả như máy bị trục trặc dù đã được theo dõi cẩn thận trong quá trình sản xuất và đã qua chạy kiểm tra, sự sửa chữa phải do trung tâm bảo hành-bảo trì dụng cụ điện cầm tay Bosch thực hiện.

Trong mọi thư từ giao dịch và đơn đặt hàng phụ tùng, xin vui lòng luôn viết đủ 10 con số đã được ghi trên nhãn máy.

Hậu mãi và Hổ trợ Khách hàng

Biểu đồ tương quan và thông tin về phụ tùng có thể tra cứu theo dưới đây:
www.bosch-pt.com

Trung Tâm Thương Mại Sàigòn
37 Tôn Đức Thắng
P. Bến Nghé
Q.1
Tp. Hcm
Việt Nam
✆ . . . . +84 8 9 11 13 74 – 9 11 13 75
Fax . . . . +84 8 9 11 13 76

Thải bỏ

Máy, linh kiện và bao bì phải được phân loại để tái chế theo hướng thân thiện với môi trường.

Được thay đổi nội dung mà không thông báo trước.

Indications générales de sécurité

⚠ ATTENTION **Lire toutes les indications.** Le non-respect des instructions indiquées ci-après peut entraîner un choc électrique, un incendie et/ou de graves blessures sur les personnes. La notion d'« outil électroportatif » mentionnée par la suite se rapporte à des outils électriques raccordés au secteur (avec câble de raccordement) et à des outils électriques à batterie (sans câble de raccordement).

Garder précieusement ces instructions.

1) Endroit de travail

a) **Maintenez l'endroit de travail propre et bien rangé.** Un lieu de travail en désordre ou mal éclairé augmente le risque d'accidents.

b) **N'utilisez pas l'appareil dans un environnement présentant des risques d'explosion et où se trouvent des liquides, des gaz ou poussières inflammables.** Les outils électroportatifs génèrent des étincelles risquant d'enflammer les poussières ou les vapeurs.

c) **Tenez les enfants et autres personnes éloignés durant l'utilisation de l'outil électroportatif.** En cas d'inattention vous risquez de perdre le contrôle sur l'appareil.

2) Sécurité relative au système électrique

a) **La fiche de secteur de l'outil électroportatif doit être appropriée à la prise de courant. Ne pas modifier en aucun cas la fiche. Ne pas utiliser de fiches d'adaptateur avec des appareils avec mise à la terre.** Les fiches non modifiées et les prises de courant appropriées réduisent le risque de choc électrique.

b) **Eviter le contact physique avec des surfaces mises à la terre tels que tuyaux, radiateurs, fours et réfrigérateurs.** Il y a un risque élevé de choc électrique au cas où votre corps serait relié à la terre.

c) **Ne pas exposer l'outil électroportatif à la pluie ou à l'humidité.** La pénétration d'eau dans un outil électroportatif augmente le risque d'un choc électrique.

d) **Ne pas utiliser le câble à d'autres fins que celles prévues, ne pas utiliser le câble pour porter l'appareil ou pour l'accrocher ou encore pour le débrancher de la prise de courant. Maintenir le câble éloigné des sources de chaleur, des parties grasses, des bords tranchants ou des parties de l'appareil en rotation.** Un câble endommagé ou torsadé augmente le risque d'un choc électrique.

e) **Au cas où l'outil électroportatif serait utilisé à l'extérieur, utiliser une rallonge autorisée homologuée pour les applications extérieures.** L'utilisation d'une rallonge électrique homologuée pour les applications extérieures réduit le risque d'un choc électrique.

3) Sécurité des personnes

a) **Rester vigilant, surveiller ce que vous faites. Faire preuve de bon sens en utilisant l'outil électroportatif. Ne pas utiliser l'appareil lorsqu'on est fatigué ou après avoir consommé de l'alcool, des drogues ou avoir pris des médicaments.** Un moment d'inattention lors de l'utilisation de l'appareil peut entraîner de graves blessures sur les personnes.

b) **Porter des équipements de protection. Porter toujours des lunettes de protection.** Le fait de porter des équipements de protection personnels tels que masque anti-poussière, chaussures de sécurité antidérapantes, casque de protection ou protection accoustique suivant le travail à effectuer avec l'outils électroportatif, réduit le risque de blessures.

c) **Eviter toute mise en service accidentelle. S'assurer que l'interrupteur est effectivement éteint avant d'enfoncer la fiche dans la prise de courant.** Le fait de porter l'appareil avec le doigt sur l'interrupteur ou de brancher l'appareil sur la source de courant lorsque l'interrupteur est en position de fonctionnement, peut entraîner des accidents.

d) **Enlever tout outil de réglage ou toute clé avant de mettre l'appareil en fonctionnement.** Une clé ou un outil se trouvant sur une partie en rotation peut causer des blessures.

e) **Ne pas se surestimer. Veiller à garder toujours une position stable et équilibrée.** Ceci vous permet de mieux contrôler l'appareil dans des situations inattendues.

f) **Porter des vêtements appropriés. Ne pas porter de vêtements amples ni de bijoux. Maintenir cheveux, vêtements et gants éloignés des parties de l'appareil en rotation.** Des vêtements amples, des bijoux ou des cheveux longs peuvent être happés par des pièces en mouvement.

g) **Si des dispositifs servant à aspirer ou à recueillir les poussières doivent être utilisés, vérifier que ceux-ci soient effectivement raccordés et qu'ils sont correctement utilisés.** L'utilisation de tels dispositifs réduit les dangers dus aux poussières.

4) **Utilisation et emploi soigneux d'outils électroportatifs**

a) **Ne pas surcharger l'appareil. Utiliser l'outil électroportatif approprié au travail à effectuer.** Avec l'outil électroportatif approprié, vous travaillerez mieux et avec plus de sécurité à la vitesse pour laquelle il est prévu.

b) **Ne pas utiliser un outil électroportatif dont l'interrupteur est défectueux.** Un outil électroportatif qui ne peut plus être mis en ou hors fonctionnement est dangereux et doit être réparé.

c) **Retirer la fiche de la prise de courant avant d'effectuer des réglages sur l'appareil, de changer les accessoires, ou de ranger l'appareil.** Cette mesure de précaution empêche une mise en fonctionnement de l'appareil par mégarde.

d) **Garder les outils électroportatifs non utilisés hors de la portée des enfants. Ne pas permettre l'utilisation de l'appareil à des personnes qui ne se sont pas familiarisées avec celui-ci ou qui n'ont pas lu ces instructions.** Les outils électroportatifs sont dangereux lorsqu'ils sont utilisés par des personnes non initiées.

e) **Prendre soin des outils électroportatifs. Vérifier que les parties en mouvement fonctionnent correctement et qu'elles ne soient pas coincées, et contrôler si des parties sont cassées ou endommagées de telle sorte que le bon fonctionnement de l'appareil s'en trouve entravé. Faire réparer ces parties endommagées avant d'utiliser l'appareil.** De nombreux accidents sont dus à des outils électroportatifs mal entretenus.

f) **Maintenir les outils de coupe aiguisés et propres.** Des outils soigneusement entretenus avec des bords tranchants bien aiguisés se coincent moins souvent et peuvent être guidés plus facilement.

g) **Utiliser les outils électroportatifs, les accessoires, les outils à monter etc. conformément à ces instructions et aux prescriptions en vigueur pour ce type d'appareil. Tenir compte également des conditions de travail et du travail à effectuer.** L'utilisation des outils électroportatifs à d'autres fins que celles prévues peut entraîner des situations dangereuses.

5) **Travaux d'entretien**

a) **Ne faire réparer l'outil électroportatif que par un personnel qualifié et seulement avec des pièces de rechange d'origine.** Ceci permet d'assurer la sécurité de l'appareil.

Instructions de sécurité spécifiques à l'appareil

- **Ne pas travailler de matériaux contenant de l'amiante.** L'amiante est considérée comme étant cancérigène.
- **Ne jamais utiliser un outil électroportatif dont le câble est endommagé. Ne pas toucher à un câble endommagé et retirer la fiche du câble d'alimentation de la prise du courant, au cas où le câble serait endommagé lors du travail.** Un câble endommagé augmente le risque d'un choc électrique.
- **Brancher les outils électroportatifs qui sont utilisés à l'extérieur sur un disjoncteur différentiel (FI).**
- **Garder les mains à distance de la zone de sciage. Ne pas passer les mains sous la pièce à travailler.** Lors d'un contact avec la lame de scie, il y a risque de blessures.

Description du fonctionnement

Lire toutes les indications. Le non-respect des instructions indiquées ci-après peut entraîner un choc électrique, un incendie et/ou de graves blessures.

Déplier le volet sur lequel l'appareil est représenté de manière graphique. Laisser le volet déplié pendant la lecture de la présente notice d'utilisation.

Utilisation conforme

L'appareil est conçu pour tailler toutes formes désirées dans les matières plastiques alvéolaires, le caoutchouc mousse et les matériaux pareils.

Eléments de l'appareil

La numérotation des éléments de l'appareil se réfère à la façon dont il est représenté sur la page graphique.

1 Interrupteur Marche/Arrêt
2 Guidage de lame de scie*
3 Paire de lames de scie*
4 Plaque de base
5 Vis
6 Plaque de protection
7 Vis moletée
8 Vis de serrage pour plaque de base

***Une partie des accessoires décrits ou montrés ne sont pas compris dans l'emballage.**

Caractéristiques techniques

Scie pour produits alvéolaires		**GSG 300 PROFESSIONAL**
N° d'article		0 601 575 1..
Puissance absorbée nominale	W	350
Puissance utile	W	185
Nombre de courses à vide	min^{-1}	3200
Nombre de courses sous charge	min^{-1}	2100
Profondeur de coupe max.	mm	300
Poids suivant EPTA-Procédure 01/2003	kg	1,6
Classe de protection		□/II

Ces indications sont valables pour des tensions nominales de [U] 230/240 V. Ces indications peuvent varier pour des tensions plus basses ainsi que pour des versions spécifiques à certains pays.

Respectez impérativement le numéro d'article se trouvant sur la plaque signalétique de l'outil électroportatif. Les désignations commerciales des différents outils électroportatifs peuvent varier.

Bruits et vibrations

Valeurs de mesure déterminées conformément à EN 60745.

Les mesures réelles (A) du niveau de pression accoustique de l'appareil sont 79 dB(A). Incertitude de mesurage K=3 dB.
Lors du travail, le niveau sonore peut dépasser 85 dB(A).
Toujours porter une protection accoustique !

Les valeurs de vibration ressenties au niveau du bras et de la main sont en général inférieures à 2,5 m/s^2.

Montage

Avant d'effectuer des travaux sur l'outil électroportatif, retirer la fiche de la prise de courant.

Montage du guidage de lame de scie (voir figure A)

Desserrer les vis **5** du boîtier et les enlever. Placer le guidage de lame de scie **2** sur le boîtier de sorte que les tiges prennent dans les alésages correspondants. Visser le guidage de lame de scie **2** avec les vis **5** sur le boîtier.

Montage/changement des lames de scie (voir figure B)

Porter toujours des gants de protection pour monter la lame de scie. Lors d'un contact avec la lame de scie, il y a risque de blessures.

Desserrer les vis moletées **7** et les enlever avec les anneaux élastiques et la plaque de protection **6**.

❶ D'abord placer la paire de lames de scie **3** dans le guidage de lame de scie **2**. Veiller à ce que les fentes longitudinales des lames de scie prennent dans la tige de guidage du guidage de lame de scie.

❷ Ensuite accrocher la paire de lames de scie **3** dans l'ergot entraîneur de sorte que les lames de scie reposent correctement dans le guidage.

Monter la plaque de protection **6** sur les tiges filetées se trouvant sur le boîtier et les attacher à l'aide des vis moletées **7**. S'assurer que les anneaux élastiques sont mis en place.

Montage de la plaque de base (voir figure C)

Monter le guidage de lames de scie **2** dans l'encoche correspondante de la plaque de base **4**. Bien serrer la vis de serrage **8**.

Mise en marche

Mise en service

Tenir compte de la tension du réseau ! La tension de la source de courant doit coïncider avec les indications se trouvant sur la plaque signalétique de l'outil électroportatif.

Mise en Marche/Arrêt

Pour **mettre** l'outil électroportatif en marche, appuyer sur l'interrupteur Marche/Arrêt **1** et le maintenir appuyé.

Pour **bloquer** l'interrupteur Marche/Arrêt appuyé **1**, pousser l'interrupteur Marche/Arrêt **1** vers l'arrière.

Afin **d'arrêter** l'outil électroportatif, relâcher l'interrupteur Marche/Arrêt **1** ou, s'il est bloqué, appuyer brièvement sur l'interrupteur Marche/Arrêt **1**, puis le relâcher.

Instructions d'utilisation

Lames de scie et guidages

En fonction de l'épaisseur du matériau à travailler, il est possible d'utiliser différents guidages et lames de scie correspondantes, voir liste des accessoires.

Plaque de guidage avec rouleaux glisseurs

La scie pour produits alvéolaires peut être utilisée avec ou sans plaque de base. La plaque de base équipée de rouleaux glisseurs permet un guidage facile et perpendiculaire de la scie.
Pour tailler toute sorte de formes et pour effectuer des découpes, il est recommandé de travailler sans plaque de base.

Travailler les produits alvéolaires

Pour effectuer des découpes précises, surtout pour les produits alvéolaires souples et d'autres matériaux similaires, appliquer une vitesse d'avance modérée. Ne pas trop tirer ou presser le matériau lors de l'opération de travail.

Pour effectuer des petites découpes, démonter la plaque de base. A l'aide d'un couteau ou d'une paire de ciseaux, percer un trou dans le matériau et ensuite introduire le guidage de lame de scie dans l'ouverture et travailler la découpe.

Pour effectuer de grandes découpes, percer un trou assez grand pour pouvoir introduire le guidage de lame de scie avec plaque de base montée. Veiller à ce que la base de travail soit dégagée. Guider l'outil électroportatif le long du trou en appliquant une vitesse d'avance modérée.

Entretien et service après-vente

Nettoyage et entretien

Avant d'effectuer des travaux sur l'outil électroportatif, retirer la fiche de la prise de courant.

Toujours tenir propres l'outil électroportatif ainsi que les ouïes de ventilation afin d'obtenir un travail impeccable et sûr.

Régulièrement nettoyer le guidage de lames de scie et les lames de scie, environ toutes les 8 heures de fonctionnement. Pour ce faire, sortir les lames des scie de l'outil électroportatif et nettoyer les lames de scie, préférablement avec de l'essence. Si nécessaire, utiliser un grattoir pour nettoyer le guidage de lame de scie. Avant de monter des lames de scie neuves ou affûtées, légèrement graisser le guidage de lame de scie.

Si, malgré tous les soins apportés à la fabrication et au contrôle de l'appareil, celui-ci devait avoir un défaut, la réparation ne doit être confiée qu'à une station de service après-vente agréée pour outillage Bosch.

Pour toute demande de renseignement ou commande de pièces de rechange, nous préciser impérativement le numéro d'article à dix chiffres de l'outil électroportatif indiqué sur la plaque signalétique.

Service après-vente

Vous trouverez des vues éclatées ainsi que des informations concernant les pièces de rechange sous :
www.bosch-pt.com

Pour avoir des renseignements concernant la garantie, les travaux d'entretien ou de réparation ou les pièces de rechange, veuillez contacter votre détaillant spécialisé.

Elimination des déchets

Les outils électroportatifs, ainsi que leurs accessoires et emballages, doivent pouvoir suivre chacun une voie de recyclage appropriée.

Sous réserve de modifications.

الصيانة والخدمة

الصيانة والتنظيف

اسحب القابس من مقبس الشبكة الكهربائية قبل إجراء أي عمل على العدة الكهربائية.

حافظ دائماً على نظافة العدة الكهربائية وشقوق التهوية للعمل بشكل جيد وآمن.

نظف دليل مسار نصلِ المنشار ونصال المنشار بشكل منتظم بعد كل ٨ ساعات تشغيل تقريباً. لتنفيذ ذلك، تفك نصال المنشار من العدة الكهربائية ويستحسن تنظيف نصال المنشار بواسطة البنزين. استخدم مكشطة لتنظيف دليل مسار نصل المنشار عند الضرورة. زيّت دليل مسار نصل المنشار بعض الشيء قبل تركيب نصال المنشار الجديدة أو المعاد شحذها.

عند حدوث أي خلل بالجهاز بالرغم من أنه قد صنع بعناية فائقة واجتاز اختبارات عديدة توجب إصلاحه في مركز خدمة وكالة عدد بوش الكهربائية.

يرجى ذكر رقم صنف الجهاز بالمراتب العشر بشكل ضروري عند الاستشارة وعند إرسال طلبيات قطع الغيار.

الخدمة ومشورة الزبائن

يعثر على الرسوم الممددة وعلى المعلومات عن قطع الغيار بموقع:
www.bosch-pt.com

يرجى التوجه إلى التاجر المختص بما يتعلّق بأمور الضمان والتصليح وتأمين قطع الغيار.

التخلص من الجهاز

ينبغي التخلص من العدد الكهربائية والتوابع والغلاف بطريقة منصفة للبيئة عن طريق النفايات القابلة لإعادة التصنيع.

نحتفظ بحق إدخال التعديلات.

معلومات عن الضجيج والاهتزازات

تمّ تحديد قيم القياسات حسب EN 60745.

يبلغ مستوى ضغط صوت الجهاز (نوع A) عادة 79 ديسيبل (نوع A).
تفاوت القياس K=3 ديسيبل (نوع A).
قد يتجاوز مستوى الضجيج أثناء الشغل 85 ديسيبل (نوع A).
ارتد واقية سمع!

تقل اهتزازات اليد/ الذراع عادة عن 2,5 م/ ثا^2.

التركيب

اسحب القابس من مقبس الشبكة الكهربائية قبل إجراء أي عمل على العدة الكهربائية.

تركيب دليل مسار نصل المنشار (تراجع الصورة A)

حل اللوالب **5** عن الهيكل وانزعها عنه. ركز دليل مسار نصل المنشار **2** على الهيكل بحيث تدخل مسامير الحضن في التجاويف الخاصة بها. أحكم تثبيت دليل مسار نصل المنشار **2** بواسطة اللوالب **5** على الهيكل.

تركيب/ استبدال نصال المنشار (تراجع الصورة B)

ارتد قفازات واقية عند تركيب نصل المنشار. يؤدي ملامسة نصل المنشار إلى تشكل خطر الإصابة بجروح.

حل اللوالب المحززة **7** وانزعها مع الحلقة النابضية وصفيحة التغطية **6**.

❶ ركب زوج نصال المنشار **3** في البداية بالأسفل في دليل مسار نصل المنشار **2**. انتبه إلى تداخل الشقوق الطولية على نصال المنشار في المسمار الدليلي على دليل مسار نصل المنشار.

❷ ثم علق زوج نصال المنشار **3** في نقرة التحريك بحيث تثبت نصال المنشار في دليل الحضن بشكل سليم.

ركب صفيحة التغطية **6** على المسامير الملولبة على الهيكل وثبتها بواسطة اللوالب المحززة **7**. تأكد من وضع الحلقات النابضية تحتها.

تركيب صفيحة القاعدة (تراجع الصورة C)

ركب دليل مسار نصل المنشار **2** في التجويف المخصص له بصفيحة القاعدة **4**. أحكم شد لولب الشد **8**.

التشغيل

بدئ التشغيل

انتبه إلى جهد الشبكة الكهربائية! يجب أن يتطابق جهد منبع التيار مع المعلومات المذكورة على لائحة طراز الجهاز.

التشغيل والإطفاء

اضغط من أجل **تشغيل** العدة الكهربائية على مفتاح التشغيل والإطفاء **1** وحافظ على إبقائه مضغوطاً.

لأجل **تثبيت** مفتاح التشغيل والإطفاء **1** وهو بحالة الانضغاط، يدفع مفتاح التشغيل والإطفاء **1** إلى الخلف.

لإطفاء العدة الكهربائية يترك مفتاح التشغيل والإطفاء **1** أو إن كان في وضع التثبيت، فيضغط مفتاح التشغيل والإطفاء **1** للحظة ثم يترك بعد ذلك.

ملاحظات شغل

نصال المنشار وأدلة مسار نصال المنشار

يمكن تركيب أدلة نصال المنشار المختلفة ونصال المنشار التابعة لها حسب ثخن المواد المرغوب معالجتها، تراجع قائمة التوابع بصدد ذلك.

صفيحة القاعدة مع عجلات إزلاق

يمكن استخدام منشار المواد الرغوية مع صفيحة القاعدة أو من دونها. تسمح صفيحة القاعدة المجهزة بعجلات إزلاق بتسيير الجهاز بسهولة وبشكل قائم الزاوية. يفضل تنفيذ الشغل دون صفيحة القاعدة من أجل قطع الأشكال المختلفة ولتفصيل المقاطع.

معالجة المادة الرغوية

اشتغل فقط بدفع أمامي معتدل من أجل تشكيل مقاطع الأغفال الدقيقة ولا سيما في المواد الرغوية الطرية والمواد المشابهة. لا تزيد من مدّ المواد أو من الضغط عليها أثناء معالجتها.

فك صفيحة القاعدة عند إجراء المقاطع الصغيرة. اغرز سكين أو مقص في المادة ثم اغرز دليل مسار نصل المنشار في هذه الفتحة وتابع بمعالجة المقطع.

عند تفصيل المقاطع الكبيرة ينبغي تشكيل فتحة التثقيب بحيث تسمح بإدخال دليل مسار نصل المنشار كاملاً مع صفيحة القاعدة المركبة. انتبه إلى عدم وجود أي عائق من الأسفل. سيّر الجهاز بضغط خفيف على طوال خط القطع.

e) **اعتن بالجهاز بشكل جيد. تفحص عما إذا كانت أجزاء الجهاز المتحركة تعمل بشكل سليم وبأنها غير مستعصية عن الحركة أو إن كانت هناك أجزاء مكسورة أو تالفة لدرجة تؤثر فيها على حسن أداء الجهاز. ينبغي تصليح هذه الأجزاء التالفة قبل إعادة تشغيل الجهاز.** الكثير من الحوادث مصدرها العدد الكهربائية التي تمّ صيانتها بشكل رديء.

f) **حافظ على إبقاء عدد القطع نظيفة وحادة.** إن عدد القطع ذات حواف القطع الحادة التي تمّ صيانتها بعناية تتكلبش بشكل أقل ويمكن توجيهها بشكل أيسر.

g) **استخدم العدد الكهربائية والتوابع وعدد الشغل وإلخ.. حسب هذه التعليمات ومطابقة لما فُرض لهذا الطراز من الأجهزة بالذات. تراعى أثناء ذلك شروط الشغل والعمل المراد تنفيذه.** استخدام العدد الكهربائية لغير الأشغال المخصصة لأجلها قد يؤدي إلى حدوث الحالات الخطيرة.

5) الخدمة

a) **اسمح بتصليح جهازك فقط من قبل العمال المتخصصين وفقط باستعمال قطع الغيار الأصلية.** يؤمن ذلك المحافظة على أمان الجهاز.

تعليمات أمان خاصة بالجهاز

- **لا تعالج المواد التي تحتوي على الأسبستوس.** يعتبر الأسبستوس مسبباً للسرطان.
- **لا تستعمل العدة الكهربائية إن كان الكابل الكهربائي تالف. لا تلمس الكابل التالف واسحب قابس الشبكة الكهربائية إن أصيب الكابل بتلف أثناء مزاولة الشغل.** تزيد الكابلات الكهربائية التالفة من خطر الإصابة بصدمة كهربائية.
- **صل الأجهزة التي تستعمل في الخارج عبر مفتاح قطع واقٍ من التيار المتخلف (FI).**
- **أبعد يديك عن مجال النشر. لا تقبض بيديك إلى ما تحت قطعة الشغل.** إن ملامسة نصل المنشار يؤدي إلى تشكل مخاطر الإصابة بجروح.

وصف العمل

ينبغي قراءة جميع التعليمات. قد يؤدي ارتكاب الأخطاء عند التقيد بالتعليمات المذكورة لاحقاً إلى حدوث صدمة كهربائية، الحرائق و/ أو الإصابات الخطيرة.

يرجى فتح الصفحة القابلة للثني والتي تتضمن صور الجهاز واتركها مفتوحة أثناء قراءة كراسة الاستعمال.

الاستعمال المخصص

الجهاز مخصص لقص المقاطع المختلفة بالمواد الرغوية اللدنة والمطاط الرغوي ومواد الشغل المشابهة.

أجزاء الجهاز

يستند ترقيم أجزاء الجهاز إلى صور الجهاز على صفحة الرسوم التخطيطية.

1 مفتاح التشغيل والإطفاء

2 دليل مسار نصل المنشار *

3 زوج نصال منشار *

4 صفيحة القاعدة

5 لولب

6 صفيحة تغطية

7 لولب محزز

8 لولب شدّ لصفيحة القاعدة

*** بعض التوابع الموجودة في الرسوم أو في الوصف ليست محتواة في التوريد العادي.**

البيانات الفنية

منشار المواد الرغوية		**GSG 300 PROFESSIONAL**
رقم الصنف		0 601 575 1..
القدرة الاسمية المقنية	واط	350
القدرة المعطاة	واط	185
عدد الأشواط اللاحملي	دقيقة⁻١	3 200
عدد الأشواط على حمل	دقيقة⁻١	2 100
عمق القطع الأقصى	مم	300
الوزن حسب EPTA-Procedure 01 /2003	كغ	1,6
فئة الوقاية		⧈ / II

القيم سارية المفعول للجهود الاسمية 230 / 240 فولط [U]. قد تتفاوت هذه القيم عندما يقل الجهد عن ذلك أو بطرازات خاصة ببلدان معينة.

يرجى مراعاة رقم الصنف على لافتة طراز عدتك الكهربائية. قد تختلف التسميات التجارية لبعض العدد الكهربائية المفردة.

تعليمات الأمان العامة

انتبه **ينبغي أن تقرأ كافة التعليمات.** إن ارتكاب الأخطاء عند تطبيق تعليمات الأمان التالية قد يؤدي إلى الصدمات الكهربائية، إلى نشوب الحرائق و/ أو الإصابة بجروح خطيرة. يقصد بالمصطلح التالي "العدة الكهربائية" المستخدم العدد الكهربائية الموصولة بالشبكة الكهربائية (بواسطة كابل الشبكة الكهربائية) وأيضاً العدد الكهربائية المزودة بمركم (دون كابل الشبكة الكهربائية).

احتفظ بهذه التعليمات بشكل جيد.

1) مكان الشغل

a) **حافظ على نظافة وترتيب مكان شغلك.** الفوضى في مكان الشغل ومجالات العمل الغير مضاءة قد تؤدي إلى حدوث الحوادث.

b) **لا تشتغل بالعدة الكهربائية في محيط معرض لخطر الانفجار والذي تتوفر فيه السوائل أو الغازات أو الأغبرة القابلة للاشتعال.** العدد الكهربائية تشكل الشرر الذي قد يتطاير، فيشعل الأغبرة والأبخرة.

c) **حافظ على بقاء الأطفال وغيرهم من الأشخاص على بعد عندما تستعمل العدة الكهربائية.** قد تفقد السيطرة على الجهاز عند التلهي.

2) الأمان الكهربائي

a) **يجب أن يتلائم قابس وصل الجهاز مع المقبس. لا يجوز تغيير القابس بأي حال من الأحوال. لا تستعمل القوابس المهايئة مع الأجهزة المؤرضة تأريض وقائي.** تخفّض القوابس التي لم يتمّ تغييرها والمقابس الملائمة من خطر الصدمات الكهربائية.

b) **تجنب ملامسة السطوح المؤرضة كالأنابيب وردياتورات التدفئة والمدافئ أو البرادات بواسطة جسمك.** يزداد خطر الصدمات الكهربائية عندما يكون جسمك مؤرض.

c) **أبعد الجهاز عن الأمطار أو الرطوبة.** يزداد خطر الصدمات الكهربائية إن تسرب الماء إلى داخل العدة الكهربائية.

d) **لا تسيء استعمال الكابل لحمل الجهاز أو لتعليقه أو لسحب القابس من المقبس. حافظ على إبعاد الكابل عن الحرارة والزيت والحواف الحادة أو عن أجزاء الجهاز المتحركة.** تزيد الكابلات التالفة أو المتشابكة من خطر الصدمات الكهربائية.

e) **استخدم فقط كابلات التمديد المخصصة للاستعمال الخارجي عندما تشتغل بالعدة الكهربائية في الخلاء.** يخفض استعمال كابل تمديد مخصص للاستعمال الخارجي من خطر الصدمات الكهربائية.

3) أمان الأشخاص

a) **كن يقظاً وانتبه إلى ما تفعله وقم بالعمل بواسطة العدة الكهربائية بتعقل. لا تستخدم الجهاز عندما تكون متعب أو عندما تكون تحت تأثير المخدرات أو الكحول أو الأدوية.** عدم الانتباه للحظة واحدة عند استخدام الجهاز قد يؤدي إلى إصابات خطيرة.

b) **ارتد عتاد الوقاية الخاص وارتد دائماً نظارات واقية.** يحد ارتداء عتاد الوقاية الخاص، كقناع الوقاية من الغبار وأحذية الأمان الواقية من الانزلاق والخوذ أو واقية الأذنين، حسب نوع واستعمال العدة الكهربائية، من خطر الإصابة بجروح.

c) **تجنب تشغيل العدة الكهربائية بشكل غير مقصود. تأكد من تركيز المفتاح على وضع "الإطفاء" قبل وصل القابس بالمقبس.** إن كنت تضع إصبعك على المفتاح أثناء حمل الجهاز أو إن وصلت الجهاز بالشبكة الكهربائية عندما يكون الجهاز قيد التشغيل، فقد يؤدي ذلك إلى حدوث الحوادث.

d) **انزع عدد الضبط أو مفتاح الربط قبل تشغيل الجهاز.** قد تؤدي العدة أو المفتاح المتواجد في جزء دوار من الجهاز إلى الإصابة بجروح.

e) **لا تغتر بنفسك. قف بأمان وحافظ على توازنك دائماً.** سيسمح لك ذلك من السيطرة على الجهاز بشكل أفضل في المواقف الغير متوقعة.

f) **ارتد ثياب مناسبة. لا ترتد الثياب الفضفاضة أو الحلى. حافظ على إبقاء الشعر والثياب والقفازات على بعد عن أجزاء الجهاز المتحركة.** قد تتشابك الثياب الفضفاضة والحلى والشعر الطويل بالأجزاء المتحركة.

g) **إن جاز تركيب تجهيزات شفط وتجميع الغبار، فتأكد من أنها موصولة وبأنه يتمّ استخدامها بشكل سليم.** يقلل استخدام هذه التجهيزات من المخاطر الناتجة عن الأغبرة.

4) حسن معاملة واستخدام العدد الكهربائية

a) **لا تفرط بتحميل الجهاز. استخدم لتنفيذ أشغالك العدة الكهربائية المخصصة لذلك.** إنك تعمل بشكل أفضل وأكثر أماناً بواسطة العدة الكهربائية الملائمة في مجال الأداء المذكور.

b) **لا تستخدم العدة الكهربائية إن كان مفتاح تشغيلها تالف.** العدة الكهربائية التي لم تعد تسمح بتشغيلها أو بإطفائها خطيرة ويجب أن يتمّ تصليحها.

c) **اسحب القابس من المقبس قبل ضبط الجهاز وقبل استبدال قطع التوابع أو قبل وضع الجهاز جانباً.** تمنع إجراءات الاحتياط هذه تشغيل الجهاز بشكل غير مقصود.

d) **احتفظ بالعدد الكهربائية التي لا يتمّ استخدامها بعيداً عن منال الأطفال. لا تسمح باستخدام العدة الكهربائية لمن لا خبرة له بها أو لمن لم يقرأ تلك التعليمات.** العدد الكهربائية خطيرة إن تمّ استخدامها من قبل أشخاص دون خبرة.

راهنمائی های عملی

تیغه های اره و هدایت کننده تیغه

متناسب با ضخامت قطعه کار میتوانید ازهدایت کننده های مختلف تیغه و همچنین تیغه های مناسب با آن استفاده کنید. دراین مورد به لیست وسائل اضافی توجه کنید.

صفحه اتکاء و غلطک ها

شما میتوانید اره مواد اسفنجی را همراه صفحه اتکاء و یا بدون آن بکار گیرید. صفحه اتکاء همراه با غلطک این امکان را میدهد که تیغه اره را به طور آرام و در حالت قائم الزاویه هدایت کنید.برای برش اشکال دلخواه و همچنین برش قسمت هایی از داخل قطعه بهتر است بدون صفحه اتکاء کارکنید.

کار کردن روی مواد اسفنجی

برای ایجاد برش های دقیق مخصوصاً در مواد مشابه باید دستگاه را با فشار کم به جلو ببرید. ماده کار را هنگام کار بیش از حد تحت فشار و کشش قرار ندهید.

برای ایجاد برش های داخلی کوچک بهتراست صفحه اتکاء را از دستگاه جدا کنید. اول بایک چاقو و یا قیچی سوراخی در قطعه کار ایجاد کرده و سپس راهنمای تیغه اره را در این سوراخ وارد کرده و روی برش داخلی کارکنید.

برای ایجاد برش های داخلی بزرگتر باید سوراخ اولیه آنقدر فراخ باشد که بتوانید راهنمای تیغه اره را همراه با صفحه اتکاء از آن عبور داد. توجه داشته باشید که زیر قطعه مانعی وجود نداشته باشد. دستگاه الکتریکی را با فشار کم در مسیر خط برش حرکت دهید.

تعمیر و سرویس

تعمیر و تمیز کردن دستگاه

قبل از انجام هرگونه کاری روی دستگاه دوشاخه را از برق بکشید.

برای انجام کار مطمئن، دستگاه الکتریکی و منافذ تهویه آنرا تمیز نگهدارید.

راهنمای تیغه اره و تیغه هارا مرتب تمیز کنید. برای این کار تیغه های اره را از دستگاه جدا کرده و تیغه های اره را ترجیحاً با بنزین تمیز کنید. برای این کاردرصورت امکان از یک کاردک استفاده کنید. قبل از جا گذاشتن تیغه های نو ویا تیزشده راهنمای تیغه اره را کمی چرب کنید.

درصورتیکه دستگاه با وجود دقت زیادی که در مرحله تولید و کنترل صورت گرفته است، از کار بیفتد، باید برای تعمیر آن به به یک تعمیرگاه مجاز دستگاه های بوش مراجعه کنید.

برای هرگونه سؤال و یا سفارش ابزار اضافی حتماً شماره ده رقمی سفارش کالا را مطابق برچسب روی دستگاه اطلاع دهید.

سرویس و خدمات

برای دریافت تصاویر و اطلاعات بیشتر رجوع شود به سایت:
www.bosch-pt.com

برای استفاده از ضمانت،. تعمیر دستگاه و تهیه ابزاریدکی فقط به فروشنده متخصص مراجعه کنید.

دفع دستگاه

دستگاه الکنریکی، بسته بندی و لولزم اضافی آن باید طبق مقررات محیط زیست دفع شوند.

حق هرگونه تغییری محفوظ است.

مشخصات فنی

اره مواد اسفنجی		GSG 300 PROFESSIONAL
شماره سفارش		0 601 575 1..
قدرت ورودی اسمی	W	350
قدرت خروجی	W	185
شدت نوسان عمودی در خالت خلاص	min⁻¹	3 200
شدت نوسان عمودی تحت فشار	min⁻¹	2 100
حداکثر عمق شیار	mm	300
وزن مطابق استاندارد EPTA شماره 01/2003	kg	1,6
پایه ایمنی		☐/II

اندازه های داده شده برای ولتاژ اسمی (U) 230/240 V میباشداین اندازه ها ممکن است در ولتاژ های کمتر و دستگاه های ساخته شده برای کشورهای خاص تغییر کنند.

لطفاً به شماره سفارش روی دستگاه توجه کنید. نام تجاری دستگاه ها ممکن است متفاوت باشد.

اطلاعات مربوط به صدا و ارتعاش

مقادیر اندازه گیری شده مطابق اند با استاندارد EN 60745.

سطح فشار صوتی طبق اندازه گیری استاندارد A مطابق با نوع دستگاه 79 dB(A) میباشد. خطای اندازه گیری: K=3 dB.
سطح صوتی ممکن است هنگام کار از 85 dB(A) بالاتر رود.
ازگوشی ایمنی استفاده کنید.

ارتعاش وارده بر دست و آرنج متناسب با دستگاه کمتر از 2,5 m/s² است.

نصب

قبل از انجام هرگونه کاری روی دستگاه دوشاخه را از برق بکشید.

نصب هدایت کننده تیغه اره (نگاه کنید به تصویر A)

پیچ ها **5** را باز کنید از بدنه دستگاه و آنها را خارج کنید. راهنمای تیغه های اره **2** را طوری در بدنه قرار دهید، که میله های ورودی در سوراخهای مربوطه وارد شوند. راهنمای تیغه اره **2** را با پیچ ها **5** دربدنه دستگاه سفت کنید.

نصب و تعویض تیغه های اره (نگاه کنید به تصویر B)

هنگام مونتاژ تیغه اره از دستکش ایمنی استفاده کنید. تماس با تیغه اره باعث جراحت خواهد شد.

پیچ های کنگره داررا **7** باز کنید و آنهارا همراه با واشرهای فنری و صفحه پوشش **6** بردارید.

❶ تیغه های اره دوتائی **3** را اول ازسمت پائین در راهنمای تیغه **2** قرار دهید. توجه داشته باشید که شیارهای طولی تیغه های اره در میله هدایت کننده تیغه جا بیفتد.

❷ سپس دو تیغه اره **3** را طوری در وسیله گیرنده آویزان کنید که تیغه های اره بطور کامل در هدایت کننده تیغه ها قرار گیرند.

صفحه پوشش **6** را روی میله های شیار دار روی بدنه قرار داده و آنهارا با پیچ های کنگره دار **7** سفت کنید. مطمئن شوید که واشرهای فنری در زیر قرار دارند.

نصب صفحه اتکاء (نگاه کنید به تصویر C)

هدایت کننده تیغه اره **2** را در شکاف مربوطه در صفحه اتکاء **4** قرار دهید. پیچ سفت کننده **8** را محکم کنید.

کار با دستگاه

راه اندازی

به ولتاژ شبکه برق توجه کنید. برق موجود در شبکه باید با اندازه های ذکر شده روی برچسب دستگاه مساوی باشد.

روشن و خاموش کردن دستگاه

برای **روشن کردن** دستگاه سویچ قطع و وصل **1** را فشار داده و آنرا درحالت فشرده نگهدارید.

برای **تثبیت** دکمه فشارداده شده قطع و وصل **1** باید دکه قطع و وصل **1**را به سمت عق.

برای اینکه دستگاه را **خاموش کنید**، باید دکه قطع و وصل **1** را رها کرده و یا اگر درحالت قفل قرار دارد، باید دکمه قطع و وصل **1** را کوتاه فشار داده و آنرا دوباره رها کنید.

3 609 929 A20 • 20.7.05

4) استفاده درست از دستگاه برقی و کار مناسب با آن

a) **از وارد کردن فشار زیاد روی دستگاه خود داری کنید. برای هر کاری از دستگاه مناسب با آن استفاده کنید.** بکار گرفتن دستگاه برقی مناسب باعث میشود که بتوانید از توان دستگاه بهتر و با اطمینان بیشترِ استفاده کنید.

b) **درصورت معیوب بودن سویچ قطع و وصل دستگاه، از آن استفاده نکنید.** دستگاه هائی که نمیتوان آنها را قطع و وصل کرد، خطرناک بوده و باید تعمیر شوند.

c) **قبل از تنظیم دستگاه، تعویض وسائل اضافی و یا کنار گذاشتن آن، دوشاخه را از برق بکشید.** رعایت این دستورات ایمنی از راه افتادن ناخواسته دستگاه جلوگیری میکند.

d) **دستگاه را درصورت عدم استفاده از دسترس کودکان دور نگهدارید. اجازه ندهید که افراد نا وارد و یا اشخاصی که این جزوه را نخوانده اند، با این دستگاه کار کنند. کار کردن افراد نا وارد با دستگاه های الکتریکی و کسانیکه دستورالعمل آنرا نخوانده اند خطرناک است.** قرار گرفتن دستگاه های برقی در دست افراد نا وارد خطرناک است.

e) **از دستگاه خوب مراقبت کنید. مواظب باشید که قسمت های متحرک دستگاه خوب کار کرده و گیر نکنند. همچنین دقت کنید که قطعات دستگاه شکسته و یا آسیب دیده نباشند. قطعات معیوب را قبل از شروع به کار تعمیر کنید.** علت بسیاری از سوانح کاری عدم مراقبت کامل از دستگاه میباشد.

f) **ابزار برش را تیز و تمیز نگهدارید.** ابزار برشی که خوب مراقبت شده و از لبه های تیز برخوردارند، کمتر درقطعه کار گیر کرده و بهتر قابل هدایت میباشند.

g) **دستگاه های الکتریکی، ابزار اضافی، ابزار قرارگرفته روی دستگاه و غیره را مطابق دستورات این جزوه طوری به کار گیرید که با مدل این دستگاه تناسب داشته باشند. همچنین به شرایط کاری و نوع کارتوجه کنید.** کار برد دستگاه های الکتریکی برای کارهائی که این دستگاه برای آنها در نظر گرفته نشده است، میتواند باعث ایجاد خطر شود.

5) سرویس

a) **برای تعمیر دستگاه فقط به متخصصین حرفه ای رجوع کرده و از وسائل یدکی اصل استفاده کنید.** این باعث خواهد شد که ایمنی دستگاه شما تضمین گردد.

راهنمائی های ایمنی برای این دستگاه

- **از کار کردن روی مواد آسبست دار خودداری کنید.** آسبست سرطان زا می باشد.
- **درصورتیکه کابل دستگاه الکتریکی آسیب دیده باشد، از آن استفاده نکنید. از دست زدن به کابل آسیب دیده خود داری کرده و درصورت آسیب دیدن آن درحال کار آنرا از برق بکشید.** کابل های معیوب خطر ضربه الکتریکی را افزایش میدهند.
- **در صورتیکه از دستگاه های الکتریکی در محیط باز استفاده میکنید، آنرا به یک سویچ حفاظت در برابر خطای الکتریکی FI مجهز کنید.**
- **دستهایتان را از اطراف تیغه اره دور نگهدارید. دست تانرا به قسمت زیر قطعه کار نزدیک نکنید.** تماس با تیغه اره باعث جراحت خواهد شد.

طرز کار دستگاه

همه دستورالعمل ها را بخوانید. عدم دقت به دستوراتی که در پایین آمده است، ممکن است باعث ضربه الکتریکی، آتشسوزی و یا جراحت های سخت شود.

لطفاً صفحه تاشو کتابچه را که حاوی تصویر دستگاه است، باز کنید و هنگام خواندن کتابچه آنرا باز نگهدارید.

موارد استفاده از دستگاه

این دستگاه برای برش اشکال مختلف درمواد پلاستیکی اسفنجی، لاستیک اسفنجی و مواد مشابه مناسب است.

اجزاء دستگاه

شماره گذاری اجزاء دستگاه مربوط میشود به تصویر دستگاه در صفحه تصاویر

1 سویچ قطع و وصل
2 راهنمای تیغه اره *
3 تیغه اره دوتایی *
4 صفحه اتکاء
5 پیچ
6 صفحه پوشش
7 پیچ کنگره دار
8 پیچ سفت کننده سطح اتکاء

***وسائل اضافی که در تصاویر و متن آمده است، همیشه با دستگاه عرضه نمیشود.**

راهنمائی های عمومی ایمنی

⚠ توجه **همه دستورات ایمنی را مراعات کنید.** اشتباهات ناشی از عدم توجه به این دستورات ممکن است باعث شوک الکتریکی، سوختگی و یا سایر جراحات شدید شود. هرجا در این راهنما از «دستگاه الکتریکی» صحبت میشود، منظور دستگاه های الکتریکی (با سیم برق) و یا دستگاه های الکتریکی باطری دار (بدون سیم برق) می باشد.

این جزوه راهنما را خوب نگهداری کنید.

1) محل کار

a) **محل کار تان را تمیز و مرتب نگهدارید.** محیط کار نا مرتب و کم نور میتواند باعث سوانح کاری شود.

b) **با دستگاه در محیط هائی که در آن خطر انفجار وجود داشته و حاوی مایعات، گازها و غبارهای محترقه می باشد، کار نکنید.** دستگاه های الکتریکی جرقه هائی ایجاد میکنند که ممکن است، غبارها و بخارهای محیط کار را منفجر کنند.

c) **هنگام کار، کودکان و افراد غریبه را از دستگاه دور نگهدارید.** درصورتیکه حواس شما پرت شود، ممکن است کنترل دستگاه از دست شما خارج شود.

2) ایمنی الکتریکی

a) **دوشاخه دستگاه باید با پریز برق تناسب داشته باشد. هیچگونه تغییری در دوشاخه ندهید. مبدل دوشاخه نباید همراه با دستگاه های دارای اتصال به زمین (ارت شده) استفاده شود.** دوشاخه های تغییر داده نشده و پریز برق های مناسب خطر شوک الکتریکی را کم میکنند.

b) **از تماس بدنی با قطعات دارای سیم اتصال به زمین (ارت شده) مانند لوله، شوفاژ، اجاق برقی و یخچال خود داری کنید.** درصورتییکه بدن شما با سیم ارت شده تماس پیدا کند، خطر شوک الکتریکی بیشتر خواهد شد.

c) **دستگاه را از باران و رطوبت محفوظ نگهدارید.** نفوذ آب به دستگاه خطر شوک الکتریکی را بیشتر خواهد کرد.

d) **از سیم دستگاه برای کارهائی چون حمل دستگاه، آویزان کردن آن و یا خارج کردن دوشاخه از برق استفاده نکنید. کابل دستگاه را در مقابل حرارت، روغن، لبه های تیز و بخش های متحرک دستگاه دور نگهدارید.** کابل های معیوب و یا گره خورده خطر شوک الکتریکی را افزایش میدهد.

e) **درصورتیکه با دستگاه الکتریکی در محیط باز کار میکنید، تنها از کابل رابطی استفاده کنید که برای محیط باز مناسب می باشد.** کابل های مناسب برای محیط باز خطر شوک الکتریکی را کم میکنند.

3) رعایت ایمنی اشخاص

a) **حواس خود را خوب جمع کنید، به کار خود دقت کنید و با فکر و هوش کامل با دستگاه الکتریکی کار کنید. درصورت خسته بوده و یا در صورتیکه مواد مخدره، الکل و دارو استفاده کرده اید، با این دستگاه کار نکنید.** یک لحظه بی توجهی هنگام کار با دستگاه میتواند جراحت های شدیدی به همراه داشته باشد.

b) **از وسائل ایمنی مانند ماسک ضد غبار و کفش های ایمنی استفاده کنید.** استفاده از ماسک ایمنی، کفش های ضدلغزش، کلاه خود و گوشی ایمنی متناسب با نوع کار با دستگاه برقی خطر جراحات را تقلیل میدهد.

c) **مواظب باشید که دستگاه بطور ناخواسته بکار نیفتد. قبل از وارد کردن دوشاخه در پریز برق دقت کنید که سویچ دستگاه روی حالت (خاموش) قرار داشته باشد.** درصورتیکه هنگام حمل دستگاه انگشت تان روی دکمه قطع و وصل باشد و یا دستگاه را در حالت روشن به برق بزنید، ممکن است سوانح کاری پیش آید.

d) **قبل از اتصال دستگاه به برق باید همه ابزار تنظیم کننده و آچار ها را از روی دستگاه بردارید.** ابزار و آچارهائی که روی بخش های چرخنده دستگاه قرار دارند، میتوانند باعث ایجاد جراحت شود.

e) **توان خود را بیش از اندازه تخمین نزنید. برای کار جای مطمئنی برای خود انتخاب کرده و تعادل خود را همواره حفظ کنید.** به این ترتیب میتوانید دستگاه را در وضعیت های غیر منتظره بهتر تحت کنترل داشته باشید.

f) **لباس مناسب بپوشید. از پوشیدن لباس های فراخ و حمل زینت آلات خود داری کنید. موها، لباس و دستکش هارا از بخش های درحال چرخش دستگاه دور نگهدارید.** لباس های فراخ، موی بلند و زینت آلات ممکن است در قسمت های درحال چرخش دستگاه گیرکنند.

g) **درصورتیکه میتوانید وسائل مکش غبار و یا وسیله جذب زائده را به دستگاه نصب کنید، باید مطمئن شوید که این وسائل نصب شده و درست استفاده میشوند.** استفاده از این وسائل مصونیت شما را در برابر گرد و غبار زیاد تر میکند.

3 609 929 A20 • 20.7.05

OBJ_BUCH-3 609 929 A20-001.book Page 1 Thursday, July 28, 2005 1:45 PM

Robert Bosch GmbH
Power Tools Division
70745 Leinfelden-Echterdingen
www.bosch-pt.com

3 609 929 A20 (05.07) O / 46